THIS DRAWING IS UNPUBLISHED.
VERÖFFENTLICHTE ZEICHNUNG
© COPYRIGHT 2008
RELEASED FOR PUBLICATION
FREI FÜR VERÖFFENTLICHUNG
ALL RIGHTS RESERVED.
ALLE RECHTE VORBEHALTEN.
Sept. 2009

MATED WITH
PASSEND ZU
SEE NOTE 9

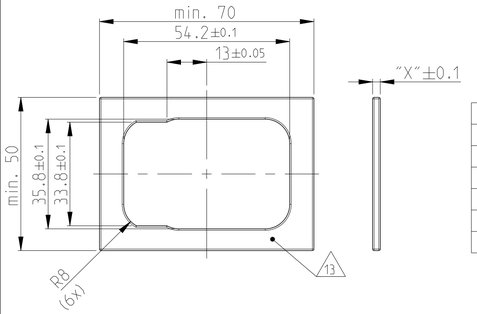

12

FIXING WITH SLIDE Befestigung mit Schieber	
WALL THICKNESS "X" Wandstaerke "X"	TE ORDER NO. TE Best. Nr.
1mm	N.N
1.5mm	N.N.
2.5mm	0-2112166-1
3mm	0-2112166-2
3.5mm	0-2112166-3

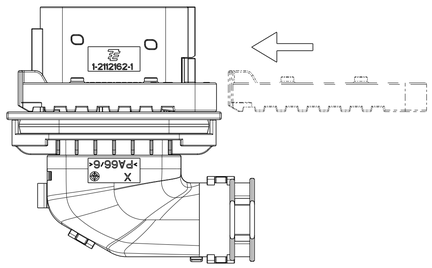

SLIDE FROM BOTH DIRECTIONS MOUNTABLE
Schieber von beiden Seiten montierbar

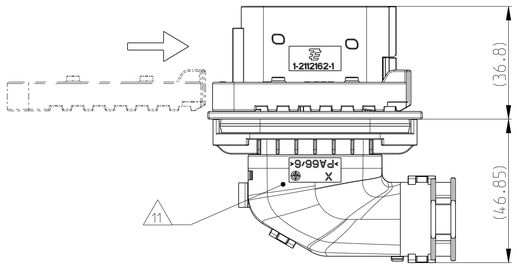

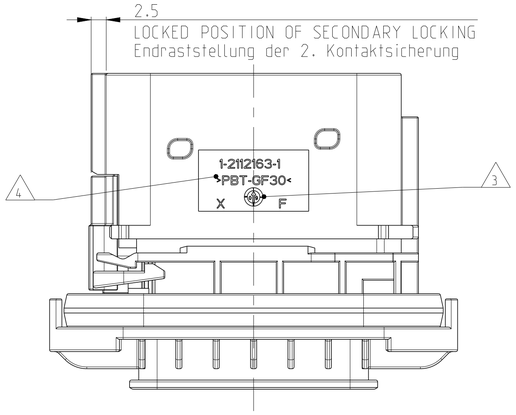

CODINGS:
Kodierungen:

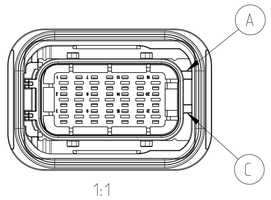

1:1

PN 1-2112162-1

CODING
Kodierung A (GROOVES A-C)
(Nuten A-C)

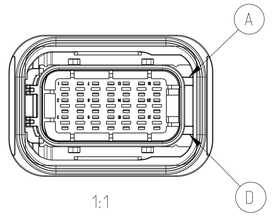

1:1

PN 2-2112162-1

CODING
Kodierung B (GROOVES A-D)
(Nuten A-D)

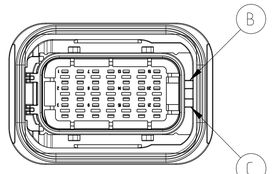

1:1

PN 3-2112162-1

CODING
Kodierung C (GROOVES B-C)
(Nuten B-C)

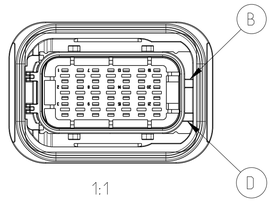

1:1

PN 4-2112162-1

CODING
Kodierung D (GROOVES B-D)
(Nuten B-D)

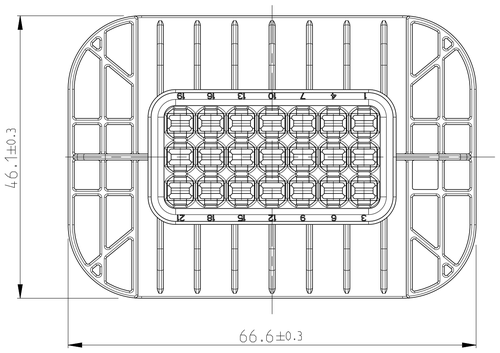

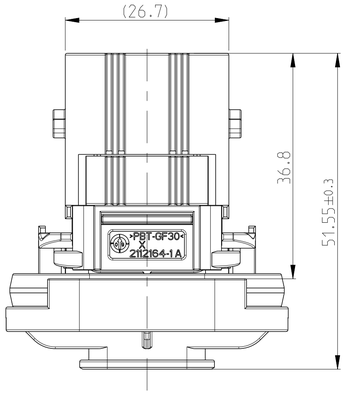

PRE LOCKED POSITION OF SECONDARY LOCKING
Vorraststellung der 2. Kontaktsicherung

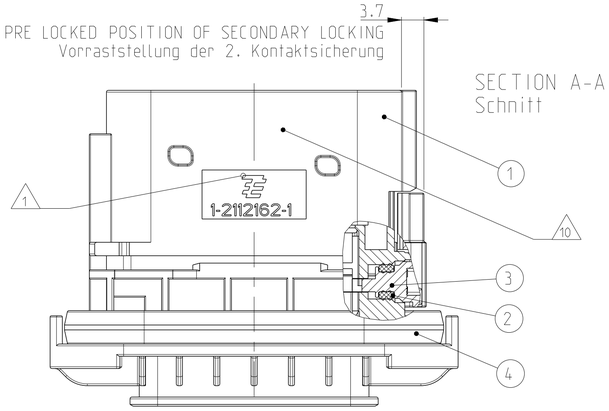

SECTION A-A
Schnitt

AS SHOWN
CODING "A"

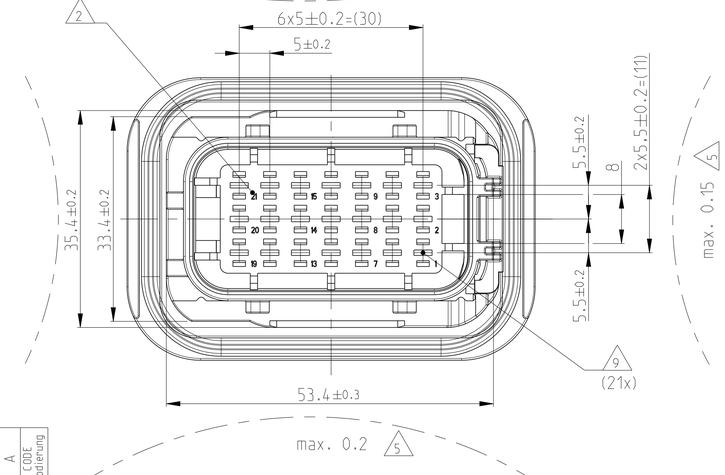

CODE Kodierung	REV.	ORDER NO. Bestell-Nr.
D	G	4-2112162-1
C	G	3-2112162-1
B	G	2-2112162-1
A	G	1-2112162-1

G

QUANTITY Stueck				MAT.	COLOUR Farbe	DESCRIPTION Beschreibung	REV.	ITEM
1	1	1	1	MVQ	GREEN gr.Gn	SEAL Dichtung	C	4
1	1	1	1	PBT-GF30 V-0	YELLOW gelb	SECONDARY LOCKING DEVICE zweite Kontaktsicherung	A	3
1	1	1	1	MVQ	WHITE weiss	SEAL FOR SECONDARY LOCKING Dichtung fuer 2te Kontaktsicherung	H	2
1				PBT-GF30 V-0	CLARET VIOLET bord.violett	21 POS. TAB HOUSING, CODING D 21 pol. Flachsteckergehaeuse, Kod. D	F	1
	1			PBT-GF30 V-0	LIGHT BLUE lichtblau	21 POS. TAB HOUSING, CODING C 21 pol. Flachsteckergehaeuse, Kod. C	F	
		1		PBT-GF30 V-0	NATURAL natur	21 POS. TAB HOUSING, CODING B 21 pol. Flachsteckergehaeuse, Kod. B	F	
			1	PBT-GF30 V-0	BLACK schwarz	21 POS. TAB HOUSING, CODING A 21 pol. Flachsteckergehaeuse, Kod. A	F	

LOC	DIST
A1	-

PROJEKT NR.
EGATN0846

REVISIONS
AENDERUNGEN

P	LTR	DESCRIPTION BESCHREIBUNG	DATE	DWN	APVD
	D2	ADDITIONAL DIMENSION ADDED. SEE PCN E-17-001267	27JAN2017	NP	FE
	E	AXIAL SEAL IMPROVED. SEE PCN E-17-003783	22MAR2017	NP	FE
	F	AXIAL SEAL IMPROVED. SEE PCN E-18-010940	08OCT2018	NP	FE
	G	SAME STATUS AS REV. E. SEE PCN E-19-012462	07AUG2019	NP	FE

NOTES
Bemerkungen

1 TE LOGO AND PART NUMBER
TE Logo und Bestellnummer

2 CAVITY NUMBERING
Kammerbezeichnung

3 PRODUCTION DATE
Produktionsdatum

4 MATERIAL MARKING ACCORDING TO VDA 260
Werkstoffkennzeichnung nach VDA 260

5 WARPAGE TO ... PERMITTED
VERZUG zul ässig bis....

6 BULK PACKAGING IN CORRUGATED BOX
Schuettgut in Versandkarton

7 SUITABLE COUNTERPART SEE DRAWING:
TE-NO. 1-1534127-1

passendes Gegenstueck siehe Zeichnung
TE-NR. 1-1534127-1

8 MALFUNCTION CAUSED BY LACQUER IS NOT COVERED BY TE WARRENTY
Funktionsbeeintraechtig. durch Lackieren liegt nicht im Einfluss und Gewaehrleistungsumfang von TE

9 CAVITIES MATED WITH TABS 2.8 x 0.8 MM (SWS)
SEE PRODUCT GROUP DRAWING
TE NO: 1355052
MAX. WIRE SIZE : 2.5mm FLR / AWG 12TXL

Kontaktkammer passend fuer Flachstecker 2.8 x 0.8 mm (EDS)
siehe Produktgruppenzeichnung
TE NR. 1355052
max. Drahtgroeßenbereich 2.5mm FLR / AWG 12TXL

10 INTERFACE ACC. TE-Drawing 114-18085-30
Krageanschluss nach TE Zeichnung : 114-18085-30

11 MATED WITH COVER 2112167-1
Passend zu Kappe 2112167-1

12 MATED WITH FIXING SLIDE SEE TABLE
Passend zu Schieber siehe Tabelle

13 SEALING SURFACE CUTOFF
Dichtflaeche Blechausschnitt

SURFACE ROUGHNESS Ra MAX. 1.8 µm OR LESS FOR METAL PARTS.
Werkzeugoberflaeche Ra Max. 1.8 µm oder weniger fuer Metallteile.

SURFACE ROUGHNESS MIN. VDI 3400-CLASS 24 FOR PLASTIC PARTS.
Werkzeugoberflaeche Min. VDI 3400-Class 24 fuer Kunststoffteile.

THE FLATNESS MUST BE WITHIN THE TOLERANCE OF THE SHEET.
THEREFORE WITHIN ±0.1MM.
Die Ebenheit muss innerhalb der Toleranz des Blechs liegen be (±0.1mm)

NO SINK MARKS, EJECTOR, DRAFT, DENTS, SCRATCHES.
PARAGRAPH ON THE SEALING AREA ALLOWED.
Keine Einfallstellen, Auswerfer, Ausformschraegen, Delle. Kratzer, Absaetze zulaessig.

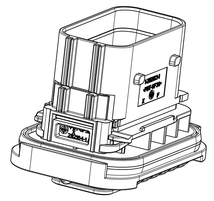

1:1

THIS DRAWING IS A CONTROLLED DOCUMENT.
DIESES ZEICHNUNGSDOKUMENT WIRD DURCH AMP INCORPORATED KONTROLLIERT.
ÄNDERUNGEN, DIE DEM TECHNISCHEN FORTSCHRITT DIENEN, SIND VORBEHALTEN.
DEN ZWECK UEBERPRUEFEN, BEVOR SIE AUF IHRE ZEICHNUNGEN ODER ANDERE DOKUMENTE ZURUECKGREIFEN.

DIMENSIONS:
MASSE/WERTEN:
mm

TOLERANCES UNLESS OTHERWISE SPECIFIED:
ALLGEMEINTOLERANZEN
X PLC ±0.5
1 PLC ±0.1
2 PLC ±
3 PLC ±
4 PLC ±
ANGLES/WINKEL ±2°
ISO 8015
±DIN16901-140

MATERIAL
SEE TABLE
siehe Tabelle

FINISH/OBERFLÄCHE/FARBE
SEE TABLE
siehe Tabelle

DWN	N. Pfaffmann	14SEP2009
CHK	F. Eltrop	14SEP2009
APVD	C. Eberwein	15SEP2009
PRODUCT SPEC PRODUKTSPEZ.	108-18696-1	
APPLICATION SPEC VERARBEITUNGSSPEZ.	114-18376	
WEIGHT GEWICHT	51g	

TE Connectivity

NAME
21 POS. 2.8X0.8, TAB HSG
21 pol. TAB 2.8X0.8, Flachsteckergehaeuse gedichtet

SIZE	CAGE CODE	DRAWING NO ZEICHNUNGS-NR.	RESTRICTED TO NUR FUER
A1	00779	C-2112162	-

CUSTOMER DRAWING /KUNDENZEICHNUNG | SCALE MASSSTAB 5:1 | SHEET BLATT 1 OF VON 1 | REV G