THIS DRAWING IS A CONTROLLED DOCUMENT.

LOC	DIST
J	—

REVISIONS 変更

P	LTR	DESCRIPTION	DATE	DWN	APVD
	A	REVISED ECR-07-018856	9AUG2007	M.S	S.M

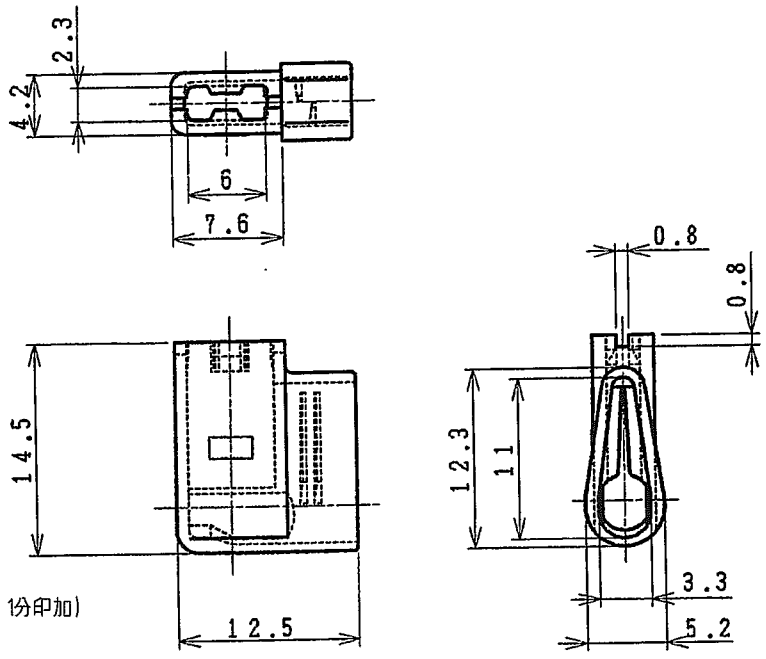

注記 ;
1. 本製品は射出成形品である
2. 一般公差：± 0.3
3. 適用コンタクト型番：175019
4. 温度範囲: TABLE 1 参照
5. 初期絶縁抵抗：5000MΩ以上 (DC500V 1分印加)
6. 初期耐電圧
   耐電圧：AC2.5KV 1分印加
   破壊電圧：AC3.3KV以上
7. スリーブの再使用は原則として禁止
8. 本製品に関する適用製品規格は用意しておりません。製品の使用に際しては、適用性について御確認の上決定下さい。

NOTES ;
1. THIS RARTS ARE INJECTION MOLDING ITEM
2. GENERAL TOLERANCE : ± 0.3
3. APPLICABLE RECEPTACLE P/N : 175019
4. TEMPERATURE LIMIT : SEE TABLE 1
5. INITIAL INSULATION RESISTANCE : 5000MΩ MIN. (DC500V FOR 1MINUTE)
6. INITIAL DIELECTRIC WITHSTAND VOLTAGE
   DIELECTRIC WITHSTAND VOLTAGE : AC2.5KV FOR 1MINUTE.
   PUNCTURE VOLTAGE : AC3.3KV MIN.
7. AS A RULE, REUSABILITY IS NOT ACCEPTABLE
8. THIS PRODUCT IS NOT PREPARED THE PRODUCT SPECIFICATION. THEREFORE, PLEASE USE THIS PRODUCT AFTER CONSIDERING THE APPLICABILITY OF THIS PRODUCT.

4 TABLE 1

温度範囲 TEMPERATURE LIMIT	P/N 1717269-1	P/N 1717269-2
使用温度範囲 OPPERATING TEMPERATURE LIMIT	-40℃～60℃	-40℃～60℃
保管温度範囲 STORAGE TEMPERATURE LIMIT	-40℃～50℃	-40℃～50℃
作業温度範囲 WORKING TEMPERATURE LIMIT	5℃～50℃	5℃～50℃

色 COLOR	材料 MATERIAL	型番 P/N
黄 YELLOW	PVC(軟質) PVC(SOFT) UL94V-0	1717269-2
青 BLUE	PVC(軟質) PVC(SOFT) UL94V-2	1717269-1

THIS DRAWING IS UNPUBLISHED. RELEASED FOR PUBLICATION -.-.-
© COPYRIGHT - BY TYCO ELECTRONICS CORPORATION. ALL RIGHTS RESERVED.

DIMENSIONS: 単位：粍 MM
TOLERANCES UNLESS OTHERWISE SPECIFIED: 一般公差

DWN	T.HATANO	06MAY2003
CHK	N.YAMASAKI	06MAY2003
APVD	M.SHINDO	06MAY2003

PRODUCT SPEC 製品規格 —
APPLICATION SPEC 取付適用規格 —
WEIGHT

MATERIAL 材料 SEE TABLE
FINISH 仕上

Tyco Electronics AMP K.K.
Kawasaki, Japan

NAME 名称 INSULATION SLEEVE INJECTION TYPE FOR 187 SERIES FLAG POSITIVE LOCK EX REC.

SIZE	CAGE CODE	DRAWING NO 番号	RESTRICTED TO
A4	00779	C- 1717269	—

CUSTOMER DRAWING

SCALE 尺度	SHEET	OF	REV
2:1	1	1	A