THIS DRAWING IS UNPUBLISHED. RELEASED FOR PUBLICATION 2003
QUESTO DISEGNO NON DEVE ESSERE DIVULGATO O RIPRODOTTO E' CONSENTITA LA DIVULGAZIONE
© COPYRIGHT 2003 BY TYCO ELECTRONICS CORPORATION. ALL RIGHTS RESERVED.
TUTTI I DIRITTI SONO RISERVATI

LOC	DIST
1	

REVISIONS
REVISIONI

P	LTR REV	DESCRIPTION DESCRIZIONE	DATE DATA	DWN DIS.	APVD APP.
	0	PRELIMINARY ISSUE (EMISSIONE PRELIMINARE)	04APR2003	M.S.	O.C.
	1	WAS 03-51080-1	18DEC2003	M.S.	O.C.
	A	FIRST ISSUE (ET00-0022-04)	16FEB2004	A.B.	O.C.
	A1	RELEASED (ET00-0245-04)	03DEC2004	A.B.	O.C.

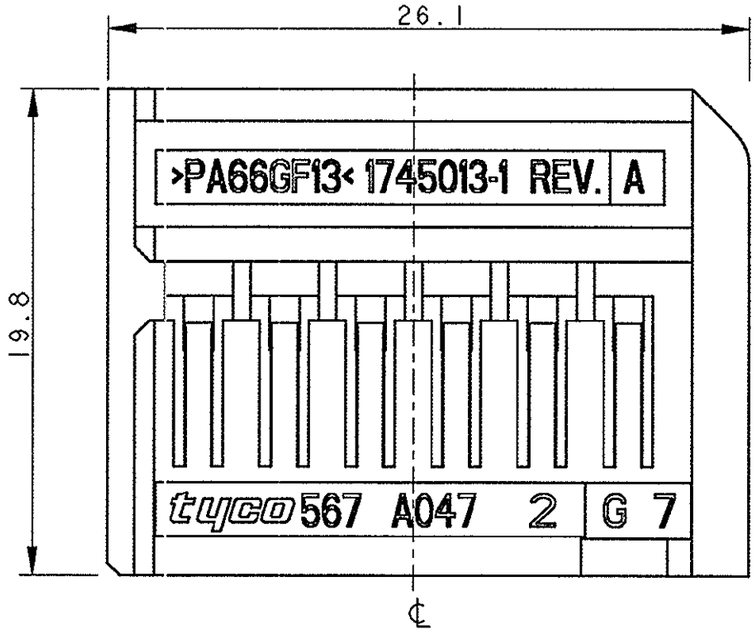

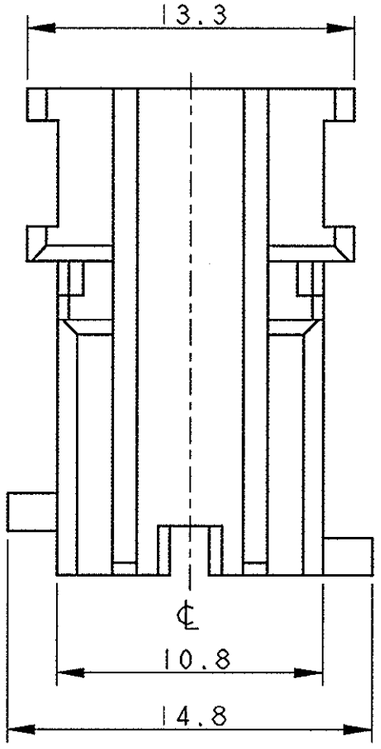

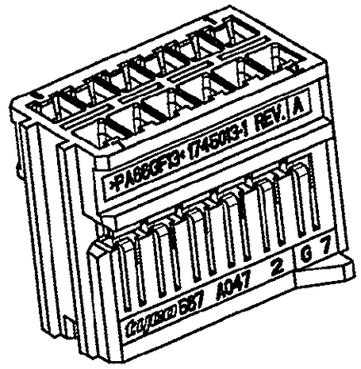

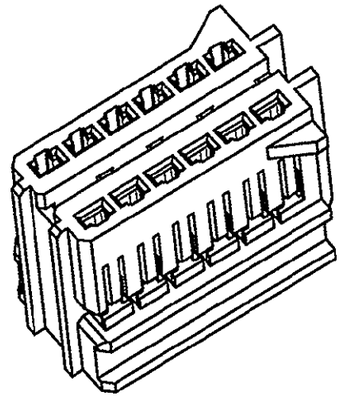

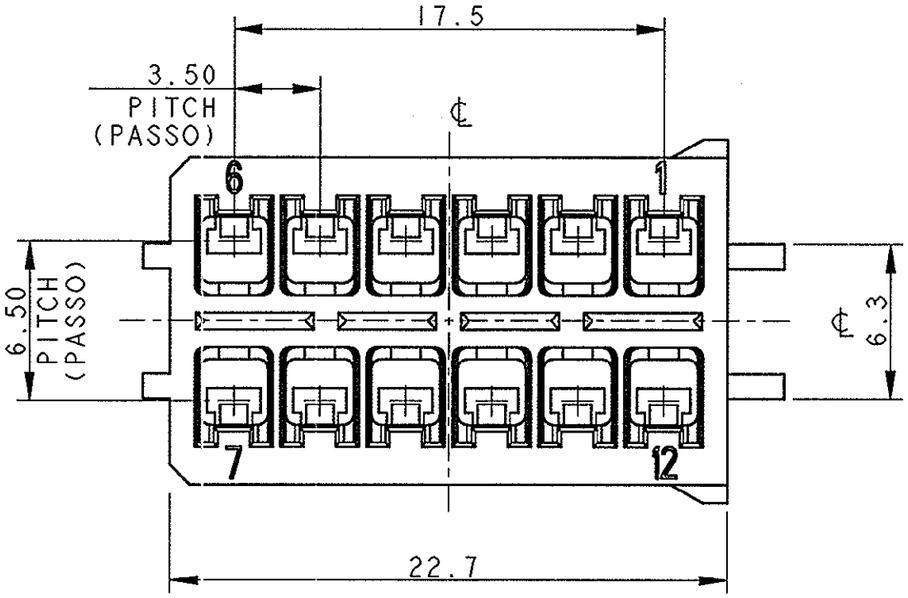

1. HOUSING MATERIAL: PA66 GF COLOUR BLACK
(MATERIALE BLOCCHETTO: PA66 CARICATO VETRO COLORE NERO)

2. CAVITIES SUITABLE FOR RECEPTACLE MULTILOCK 070 NEW GENERATION:
P/N 284087-1 WIRE RANGE 0.35÷0.5mm²
P/N 284088-1 WIRE RANGE 0.75÷1.5mm²
(CAVITA' ADATTE PER CONTATTO FEMMINA MULTILOCK 070 NEW GENERATION:
P/N 284087-1 SEZ. FILO 0.35÷0.5mm²
P/N 284088-1 SEZ. FILO 0.75÷1.5mm²)

3) 12 POS. RECEPTACLE HOUSING 070 NEW GENERATION SUITABLE FOR P/N 1745014
(12 POS. RECEPTACLE HOUSING 070 NEW GENERATION ADEGUATO PER P/N 1745014)

P/N 1745013-1 AS SHOWN
(COME MOSTRATO)

THIS DRAWING IS A CONTROLLED DOCUMENT FOR TYCO ELECTRONICS CORPORATION IT IS SUBJECT TO CHANGE AND THE CONTROLLING ENGINEERING ORGANIZATION SHOULD BE CONTACTED FOR THE LATEST REVISION.
QUESTO DISEGNO E UN DOCUMENTO DI PROPRIETA E RESPONSABILITA DELL' AMP INCORPORATED. E' SOGGETTO A VARIAZIONI. PER OTTENERE L'ULTIMA REVISIONE DEL DISEGNO CONTATTARE L'UFFICIO TECNICO RESPONSABILE.

DIMENSIONS: DIMENSIONI: mm

TOLERANCES UNLESS OTHERWISE SPECIFIED: TOLLERANZE: SE NON DIVERSAMENTE SPECIFICATO
0 PLC/DEC ±0.5
1 PLC/DEC ±0.3
2 PLC/DEC ±0.1
3 PLC/DEC ±
4 PLC/DEC ±
ANGLES/ANGOLI ±1°

MATERIAL MATERIALE: 1
FINISH FINITURA: 1

DWN/DIS. 04APR2003 M. SARDI
CHK/CONT. 04APR2003 O. CANUTO
APVD/APP. 04APR2003 A. GENTA
PRODUCT SPEC SPEC DI PRODOTTO 108-20251
APPLICATION SPEC SPEC DI APPLICAZIONE 411-20076
WEIGHT PESO

CUSTOMER DRAWING DISEGNO PER CLIENTE SOLO PER RIFERIMENTO

tyco Electronics
Tyco Electronics AMP Italia
C.so F.lli Cervi, 15 Collegno (TO)

NAME NOME 12 POS. HOUSING FOR 070 NEW GEN. CONTACT PITCH 3.5 (CONNETTORE 12 VIE PER CONTATTI 070 PASSO 3.5)

SIZE	CAGE CODE	DRAWING NO NUMERO	RESTRICTED TO
A3	00779	C-1745013	

SCALE SCALA 4:1 | SHEET FOGLIO 1 OF DI 1 | REV A1