三角法 (THIRD ANGLE PROJECTION)

© 1978年 日本エー・エム・ピー株式会社
AMP社の諸製品は特許又は特許出願中

© 1978 BY AMP (Japan) Ltd.
ALL RIGHTS RESERVED. AMP PRODUCTS COVERED BY PATENTS AND/OR PATENTS PENDING

注記

△1 "E ~ F" の回路番号はリブのカ所は除く.

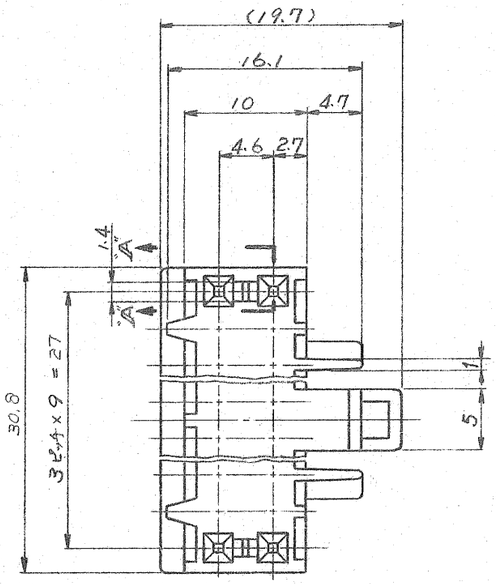

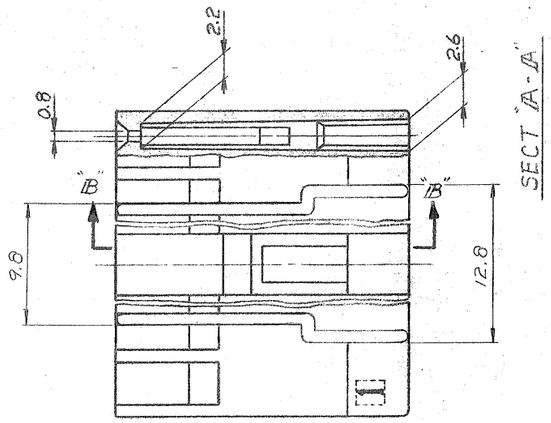

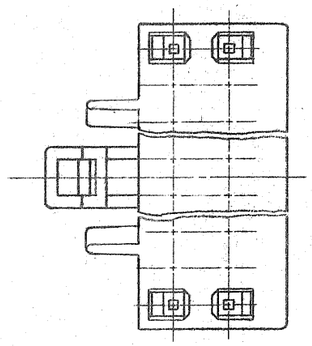

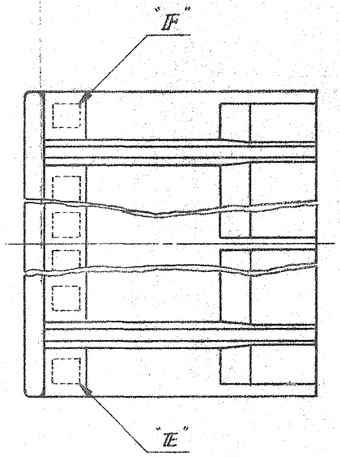

NOTES

△1 CIRCUIT No. OF E ~ F EXCEPT AREA OF LIB

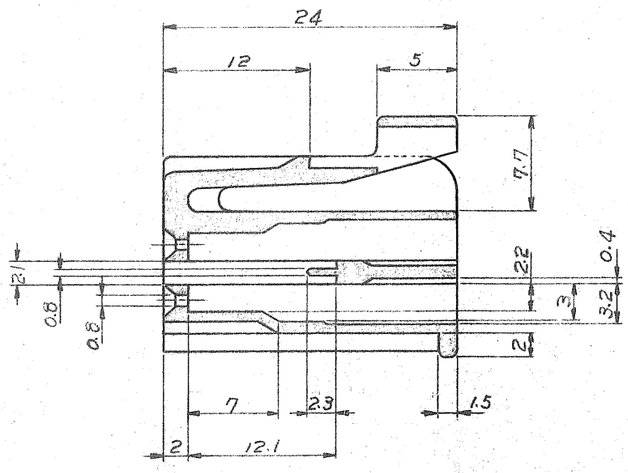

SECT "B - B"

20 ~ 11		20	172047-2
"F"	"E"	極数 NO. OF POSITION	番号 (NUMBER)

材料 (MATERIAL) 66ナイロン NYLON	一般公差 TOLERANCE EXCEPT AS NOTED ± 0.3 ± 1°	AMP 日本エー・エム・ピー株式会社 TOKYO, JAPAN	
仕上 (FINISH) 色：黒 COLOR : BLACK	DR. 7-31-'78	名称 (NAME) プラグハウジング (デュアル・ライン・インターロック・コネクタ) PLUG HOUSING (D.L.I. CONNECTOR), 20P	
	CHK. 8-3-78	SIZE B / LOC J	番号 (NO.) C-172047
	DE.	尺度 (SCALE) 2-1	REV. 0 / SHEET 1-1
	APP. 8/3/78		

LTR.	変更 (REVISION RECORD)	DR.	CHK.	DATE
0	RELEASED ECN No J8-4948	[signature]	[signature]	7-31 '78

単位：粍 DIMENSIONS IN MM. DO NOT SCALE PRINT

PRINT DIST 2 C

AMP J 030-2 REV. 12/74

(CUSTOMER DRAWING) 参考図面