THIS DRAWING IS UNPUBLISHED.
VERTRAULICH - UNVERÖFFENTLICHTE ZEICHNUNG
© COPYRIGHT 2011 Tyco Electronics AMP GmbH

RELEASED FOR PUBLICATION - 2011.
FREI FUER VEROEFFENTLICHUNG
ALL RIGHTS RESERVED.
ALLE RECHTE VORBEHALTEN.

MATED WITH
PASSEND ZU
1355470

CODINGS / Kodierungen 2:1

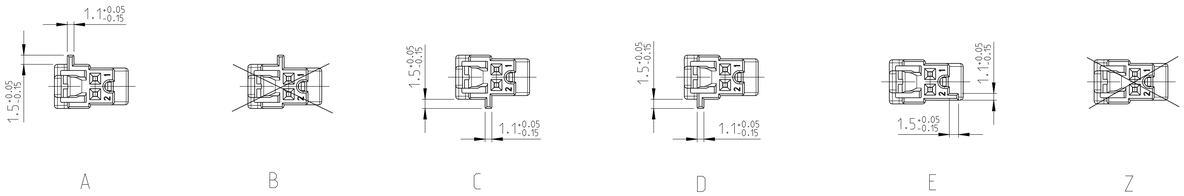

TOOL 1-2-3
Werkzeug 1-2-3

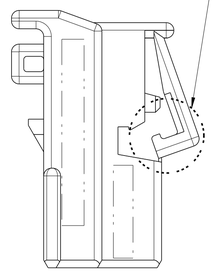

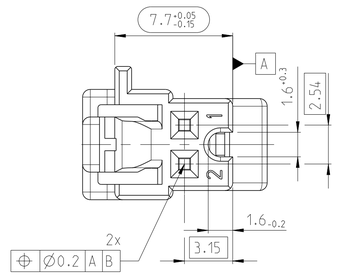

TOOL 4
Werkzeug 4

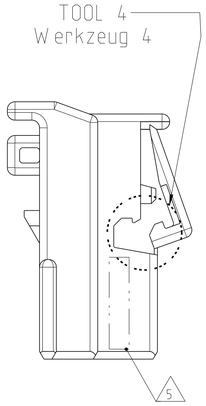

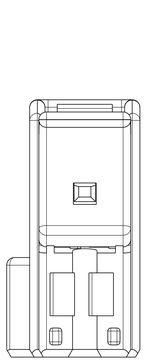

A-A

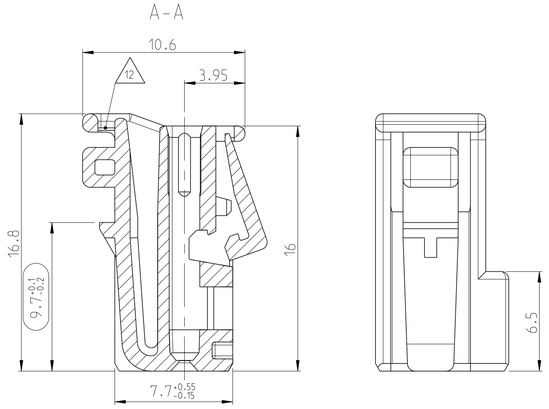

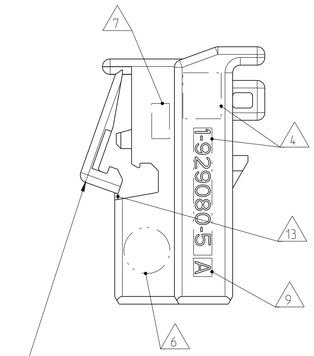

SUPPLY CONDITION: SECONDARY LOCKING DEVICE IN PRE-LOCKED POSITION
Auslieferungszustand: 2.Kontaktsicherung in Vorraststellung

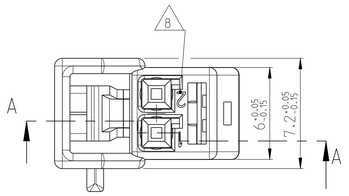

SECONDARY LOCKING DEVICE
IN END LOCKED POSITION
2. Kontaktsicherung
in Endraststellung

2:1

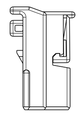

1:1



LOC	DIST
A1	-

PROJEKT NR.
A97-52019

REVISIONS
ÄNDERUNGEN

P	LTR	DESCRIPTION / BESCHREIBUNG	DATE	DWN	APVD
	A2	Erstfreigabe	23APR2010	SBL	HHC
	A3	4.SWZ mit neues Design 2.KoSi. Bem. 14 hinzu	01AUG2012	SBL	HHC
	A4	Cod. C, D und E hinzu; Bem. 12, 13, 14 hinzu	19NOV2015	SBL	HHC

NOTES
Bemerkungen

1 ONLY THE GERMAN LANGUAGE VERSION IS AUTHORITATIVE
Massgebend ist nur der deutsche Text

2 CODING A AS SHOWN
Kodierung A wie gezeichnet

3 FUNCTIONAL MEASUREMENTS MARKED WITH ( ) ARE DOCUMENTED IN THE EMPB. NOT MARKED MEASUREMENTS ARE MEASURED, BUT NOT DOCUMENTED IN THE EMPB. DEVIATIONS HAVE TO BE CORRECTED.
Funktionsbestimmende Masse, die mit ( ) gekennzeichnet sind, werden im EMPB dokumentiert. Nicht gekennzeichnete Masse werden ebenfalls ausgemessen, aber nicht im EMPB dokumentiert. Abweichungen sind zu korrigieren.

4 SUPPLIER-MARK
Lieferantenkennzeichnung

5 MATERIAL IDENTIFICATION
Materialkennzeichnung

6 DATE INSERT
Datumstempel

7 CAVITY MARKING
Nestmarkierung

8 CAVITY NUMBER
Kammernummer

9 SUPPLIER REVISION INDEX
Revisionsindex des Lieferanten

10 MAX WIRE SIZE 0.75MM^2 FLR PERMITTED
MAX. INSULATION DIAMETER 1.9MM
NUMBER OF PIECES SEE CABLE HARNESS DRAWINGS
FOR PERMISSIBLE CURRENT CARRYING
CAPACITY OF THE SINGLE CONTACT
SEE PRODUCT SPECIFICATION NO. 108-18030
max. zulaessiger Leitungsquerschnitt 0.75mm^2 FLR
max. Aussendurchmesser Isolierung 1.9mm
Die Stueckzahl ist im Leitungssatz festgelegt
Die zulaessige Strombelastbarkeit fuer
die einzelnen Kontakte ist der
Produkt-Spezifikation Nr.: 108-18030 zu entnehmen

11 SUPPLIED FORM: LOOSE PIECE IN CARTON
Auslieferungsform: Schuettgut im Karton

12 JUNCTION FOR CATCH-POSITIONING BY DIE-CAST; EVENTUALLY BREAK IS IRRELEVANT
Anbindung zur Positionierung des Rasthakens im Spritzprozess; Späteres Abreißen ist funktionsunrelevant und damit zulässig.

13 PERMITTED CONDITION ON DELIVERY: CONNECTION SEPARATED OR NOT SEPARATED
Zulässiger Anlieferungszustand: Anbindung getrennt oder nicht getrennt

14 MAX. REGRIND 25%

NOTE Bem.	FEATURE Merkmal	TE Connectivity - No.
15	CONTACTS BY TE Connectivity 10 Kontakte von TE Connectivity	929454 Normale Ausfuehrung
16	USEABLE MATING PART BY TE Connectivity Passendes Gegenstueck von TE Connectivity	1355470
17	USEABLE TO INTERFACE BY TE Connectivity Passend zu AV von TE Connectivity	114-18063-60

Benennung TITLE	COD	TE Connectivity No	REV	Werkstoff MATERIAL	Oberflaeche/Farbe SURFACE/COLOUR
SOCKET HOUSING 2POS Buchsengehaeuse 2pol.	E	5-929080-5	A	PBT-GF10	gruen / GREEN aehnlich / similar RAL 6017
SOCKET HOUSING 2POS Buchsengehaeuse 2pol.	D	4-929080-5	A	PBT-GF10	violett / VIOLET aehnlich / similar RAL 4004
SOCKET HOUSING 2POS Buchsengehaeuse 2pol.	C	3-929080-5	A	PBT-GF10	blau / BLUE aehnlich / similar RAL 5012
SOCKET HOUSING 2POS Buchsengehaeuse 2pol.	A	1-929080-5	A	PBT-GF10	schwarz/BLACK RAL 9011

THIS DRAWING IS A CONTROLLED DOCUMENT.
DIESES ZEICHNUNGSDOKUMENT WIRD DURCH AMP INCORPORATED KONTROLLIERT.
ÄNDERUNGEN, DIE DEM TECHNISCHEN FORTSCHRITT DIENEN, SIND VORBEHALTEN.
DEN JEWEILS GÜLTIGEN ÄNDERUNGSSTAND ERFAHREN SIE AUF ANFRAGE.

DIMENSIONS: MASSEINHEITEN: mm
TOLERANCES UNLESS OTHERWISE SPECIFIED: ALLGEMEINTOLERANZEN DIN 16901 - ND
0 PLC ±-
1 PLC ±-
2 PLC ±-
3 PLC ±- TOLERIERUNG ISO 8015 TOLERANCING ISO 8015
4 PLC ±-
ANGLES/GW (INCH) ±2°
MATERIAL -
FINISH/OBERFLAECHE/FARBE -

DWN S. Blidar 15APR2010
CHK H. Holland-Cuntz 15APR2010
APVD -
PRODUCT SPEC PRODUKTSPEZ. 108-18620
APPLICATION SPEC VERARBEITUNGSSPEZ. -
WEIGHT GEWICHT 0.65g

TE Connectivity

NAME
SOCKET HSG 2POS., MQS
Buchsengeh. 2pol., MQS
-

SIZE	CAGE CODE	DRAWING NO ZEICHNUNGS-NR.	RESTRICTED TO NUR FUER
A1	00779	C-929080	-

CUSTOMER DRAWING /KUNDENZEICHNUNG | SCALE MASSSTAB 5:1 | SHEET BLATT 1 OF VON 1 | REV A4