881647	DO NOT SCALE DIMENSIONS IN mm.	METRIC	3rd ANGLE PROJECTION

REQ. PER ASSY.	ITEM	DESCRIPTION	MATERIAL	FINISH

c881647

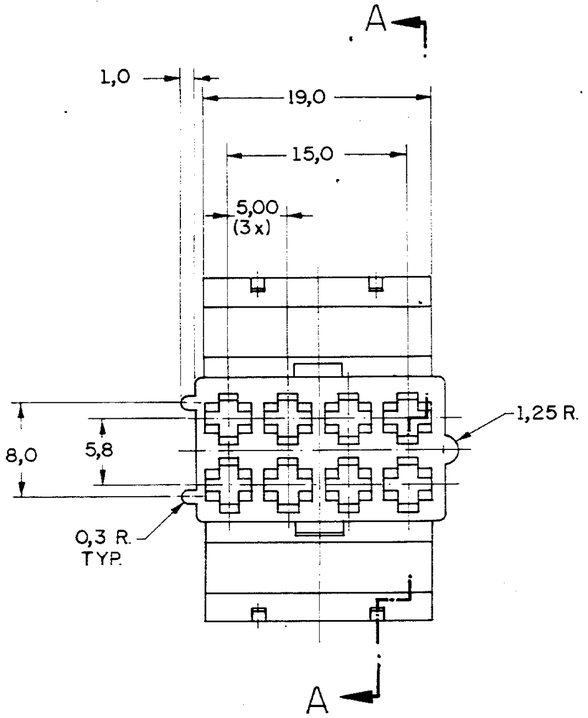

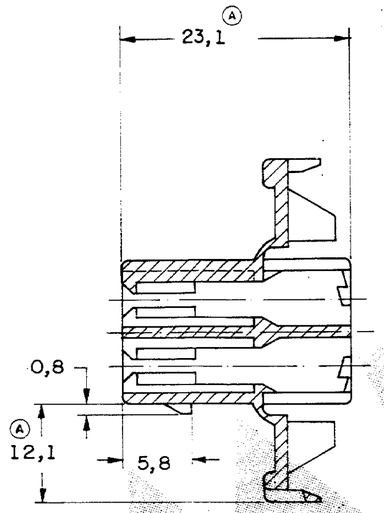

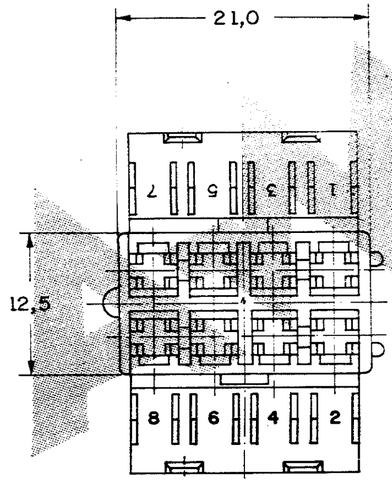

CORTE - A A

1 - GRAVAÇÕES QUE DEVERÃO CONSTAR:
- MARCA REGISTRADA AMP.
- MARCA REGISTRADA AUTOLATINA.
- NÚMERO DA PEÇA AMP.
- NÚMERO DA PEÇA AUTOLATINA.
- CÓDIGO DO PAÍS PRODUTOR.
- IDENTIFICAÇÃO DE CAVIDADE.

	PRETO	POLIAMIDA	881647 -1
OTHER TREATMENT	FINISH	MATERIAL	PART NUMBER

CUSTOMER DWG
for REFERENCE ONLY

THIS DRAWING IS UNPUBLISHED | RELEASED FOR PUBLICATION 19
© COPYRIGHT 19 BY AMP DO BRASIL LTDA S.P. ALL INTERNATIONAL RIGHTS RESERVED. AMP PRODUCTS MAY BE COVERED BY U.S. AND FOREIGN PATENTS AND/OR PATENTS PENDING.

TOLERANCES UNLESS OTHERWISE STATED
DEC ±0,3
ANGLES ±1°

INS. DIA. RANGE | WIRE RANGE | SCALE 3:1

DR M.R. Briz 27-JAN-91
CHK. JRS 28-2-91
DE
APP

AMP do BRASIL LTDA.
São Paulo, Brasil

DESCRIPTION
HOUSING, 8 POSN., J. P. TIMER

ISS	REVISION RECORD	DR	CHK	DATE
A	25,1 ERA 20,9 E 12,1 ERA 9,9	Briz	JRS	29-09-90
0	ERA P90-29010	Briz	JRS	14-2-91

A2 | DWG NO C 881647 | SHEET 1 of 1

AMP PRINT
NOT THE LATEST REVISION