THIS DRAWING IS UNPUBLISHED. RELEASED FOR PUBLICATION 2012
© COPYRIGHT 2012 TE Connectivity ALL RIGHTS RESERVED.

LOC	DIST
FM	–

REVISIONS

P	LTR	DESCRIPTION	DATE	DWN	APVD
	C1	ECR-12-011992	11JUL2012	GB	SzG
	C2	Drawing update, ECR-15-002210	18FEB2015	GB	SzG
	C3	OBSOLETE VARIANT 826884-1	06OCT2023	KMD	SCK
	C4	REVISED PER ECR-23-194789	11AUG2025	RK	DJ

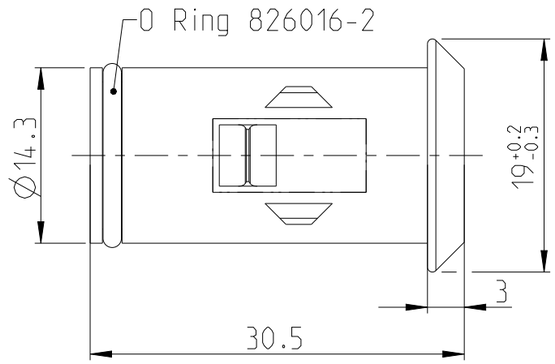

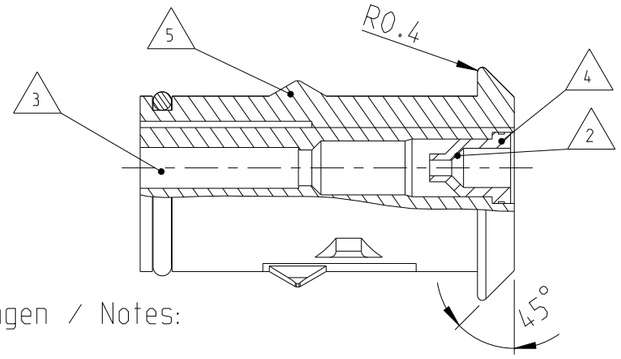

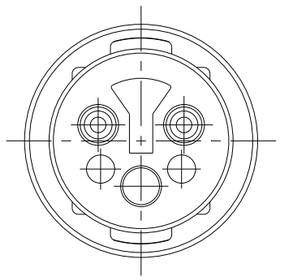

ACHTUNG !
Eine einwandfreie Funktion dieser Stecker kann nur bei Verwendung von Original-TEC -Teilen und genaur Einhaltung der Ver- arbeitungsvor - schriften garantiert werden.

CAUTION !
A faultless operation of this connectors can be guaranteed only if original TEC parts are used and exact observance of processing specifications.

Bemerkungen / Notes:

1. Teile in Lupolenbeutel luftdicht verpackt (500/1000 Sctk.)
   Parts must be airtight packaged in bags of lupolen (500/1000 pieces)

△2 Geschmiert mit Gleitmittel Hellerine (Fa. Hellermanntyton) direkt vor dem Einsetzen des Kontaktes
Lubricated with Hellerine 625 (Hellermanntyton) right before contact insertion

△3 Kammer für Buschsenkontakt C1C(△13). C1-2(△14) od. Type III
Cavity for socket contact C1C. C1-2 or Type III

△4 Dichtungstülle für Litzenleitung mit
Isolationsdurchmesser von 2.3-3.0mm △10
Seal for wire with isolationdiameter 2.3 - 3.0 mm

Dichtungstülle für Litzenleitung mit
Isolationsdurchmesser von 1.3-2.3 mm △11
Seal for wire with isolationdiameter 1.3 - 2.3 mm

Dichtungstülle für Litzenleitung mit
Isolationsdurchmesser von 1.3-2.3 mm △12
Seal for wire with isolationdiameter 1.4 - 2.3 mm

△5 Keying Form with the Mating Connector: Click Stop

△6 Keying Form with the Mating Connector: Locking

		TE Bestell-Nr	TE - Nr	Anzahl	Benennung	Material	Farbe
OBSOLETE	△10 △13	826884-4	826016-2	1	O-Ring	~~Neoprene~~	~~schwarz~~
			826764-1	2	~~Dichtungstuelle~~	Neoprene	schwarz
			926173-2	1	2 pol. Buchsengehäuse	~~PA 66 GV13~~	~~schwarz~~
	△11 △14	826884-3	826016-2	1	O-Ring	Neoprene	schwarz
			826764-3	2	Dichtungstuelle	Neoprene	schwarz
			926173-1	1	2 pol. Buchsengehäuse	PA 66 GV13	schwarz
	△10 △14	826884-2	826016-2	1	O-Ring	Neoprene	schwarz
			826764-1	2	Dichtungstuelle	Neoprene	grou
			926173-1	1	2 pol. Buchsengehäuse	PA 66 GV13	schwarz
OBSOLETE	△13	826884-1	~~826016-2~~	1	~~O-Ring~~	~~Neoprene~~	~~schwarz~~
			~~926173-1~~	1	~~2 pol. Buchsengehäuse~~	~~PA 66 GV13~~	~~schwarz~~

THIS DRAWING IS A CONTROLLED DOCUMENT.

DIMENSIONS: mm

TOLERANCES UNLESS OTHERWISE SPECIFIED: ±0.2mm
0 PLC ±-
1 PLC ±-
2 PLC ±-
3 PLC ±-
4 PLC ±-
ANGLES ±1°30'

MATERIAL –

FINISH –

DWN Wendling 03JUL1980
CHK – –
APVD Adamski 17OCT1981
PRODUCT SPEC –
APPLICATION SPEC –
WEIGHT –

TE Connectivity

NAME 2 pol Econoseal Serie E
Buchsengehaeuse assembliert
–

SIZE	CAGE CODE	DRAWING NO	RESTRICTED TO
A3	00779	C-826884	–

Customer Drawing | SCALE 5:1 | SHEET 1 OF 2 | REV C4

THIS DRAWING IS UNPUBLISHED. RELEASED FOR PUBLICATION 2012
© COPYRIGHT 2012 TE Connectivity ALL RIGHTS RESERVED.

LOC	DIST
FM	-

REVISIONS

P	LTR	DESCRIPTION	DATE	DWN	APVD
	-	SEE SHEET 1	-	-	-

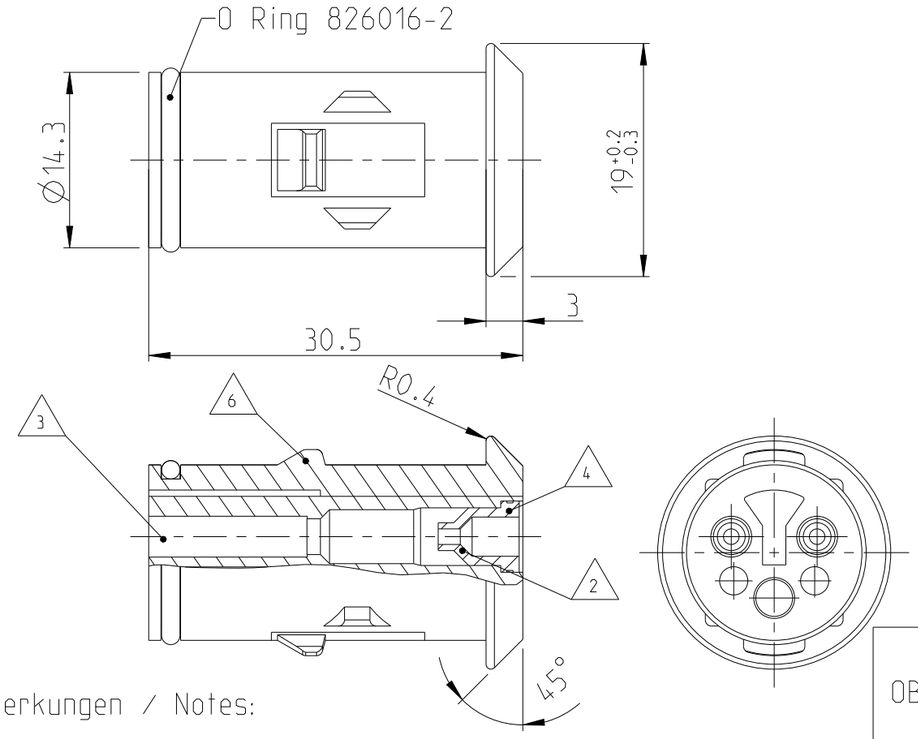

ACHTUNG !
Eine einwandfreie Funktion dieser Stecker kann nur bei Verwendung von Original-TEC -Teilen und genaur Einhaltung der Ver- arbeitungsvor - schriften garantiert werden.

CAUTION !
A faultless operation of this connectors can be guaranteed only if original TEC parts are used and exact observance of processing specifications.

Bemerkungen / Notes:

1. Teile in Lupolenbeutel luftdicht verpackt (500/1000 Sctk.)
   Parts must be airtight packaged in bags of lupolen (500/1000 pieces)

△2 Geschmiert mit Gleitmittel Hellerine (Fa. Hellermanntyton) direkt vor dem Einsetzen des Kontaktes
Lubricated with Hellerine 625 (Hellermanntyton) right before contact insertion

△3 Kammer für Stiftkontackt CIC(△13). C1-2(△14) od. Type III
Cavity for pin contact CIC. C1-2 or Type III

△4 Dichtungstülle für Litzenleitung mit Isolationsdurchmesser von 2.3-3.0mm
Seal for wire with isolationdiameter 2.3 - 3.0 mm △10

Dichtungstülle für Litzenleitung mit Isolationsdurchmesser von 1.3-2.3 mm
Seal for wire with isolationdiameter 1.3 - 2.3 mm △11

Dichtungstülle für Litzenleitung mit Isolationsdurchmesser von 1.3-2.3 mm
Seal for wire with isolationdiameter 1.4 - 2.3 mm △12

△5 Keying Form with the Mating Connector: Click Stop

△6 Keying Form with the Mating Connector: Locking

	TE Bestell-Nr	TE - Nr	Anzahl	Benennung	Material	Farbe
△11	1-826884-7	826016-2	1	O-Ring	Neoprene	schwarz
		826764-3	2	Dichtungstuelle	Neoprene	schwarz
△14		1-926173-3	1	2 pol Buchsengehaeuse	PA 66 GV 13	gelb
OBSOLETE		~~826016-2~~	~~1~~	~~O-Ring~~	~~Neoprene~~	~~schwarz~~
△10	1-826884-5	~~826764-1~~	~~2~~	~~Dichtungstuelle~~	Neoprene	schwarz
△13		1-926173-3	1	2 pol Buchsengehaeuse	~~PA 66 GV 13~~	~~gelb~~
△10	1-826884-4	826016-2	1	O-Ring	Neoprene	schwarz
		826764-1	2	Dichtungstuelle	Neoprene	schwarz
△13		1-926173-2	1	2 pol Buchsengehaeuse	PA 66 GV 13	rot
△12	1-826884-3 (FOR FORD ONLY)	826016-3	1	O-Ring	Neoprene	schwarz
		826764-1	2	Dichtungstuelle	Neoprene	schwarz
△13		926173-1	1	2 pol Buchsengehaeuse	PA 66 GV 13	schwarz
△10	1-826884-2	826016-2	1	O-Ring	Neoprene	schwarz
		826764-1	2	Dichtungstuelle	Neoprene	schwarz
△13		1-926173-1	1	2 pol Buchsengehaeuse	PA 66 GV 13	schwarz
OBSOLETE						
△14	1-826884-1	~~826016-2~~	~~1~~	~~O-Ring~~	~~Neoprene~~	~~schwarz~~
-		~~1-926173-1~~	~~1~~	~~2 pol Buchsengehaeuse~~	~~PA 66 GV 13~~	~~schwarz~~

THIS DRAWING IS A CONTROLLED DOCUMENT.

DIMENSIONS: mm

TOLERANCES UNLESS OTHERWISE SPECIFIED: ±0.2mm
0 PLC ±-
1 PLC ±-
2 PLC ±-
3 PLC ±-
4 PLC ±-
ANGLES ±1°30'

MATERIAL -
FINISH -

DWN Wendling 03JUL1980
CHK -
APVD Adamski 17OCT1981
PRODUCT SPEC -
APPLICATION SPEC -
WEIGHT -

TE Connectivity

NAME
2 pol Econoseal Serie E
Buchsengehaeuse assembliert
-

SIZE	CAGE CODE	DRAWING NO	RESTRICTED TO
A3	00779	C-826884	-

Customer Drawing | SCALE 5:1 | SHEET 2 OF 2 | REV C4