© 2021 TE Connectivity. All Rights Reserved.

UK	DIST
A1	-

REVISIONS

P	LTR	DESCRIPTION	DATE	DWN	APVD
	D2	NOTE ADDED SEE ALSO PCN :E-17-015289	17OCT2017	PP	FE
	D3	REVISED PER ECR-18-018289	21NOV2018	PP	FE
	E	REVISED PER ECR-21-117014	13OCT2021	DRK	AW
	E1	REVISED PER PCN-23-177153	03OCT2023	PS	AW

FURTHER CODING
weitere Kodierung

CODING F
Kodierung F

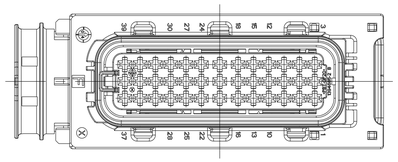

CODING E AS SHOWN
Kodierung E wie gezeigt

DELIVERY CONDITION:
Lieferzustand:

2nd LOCKING DEVICE IN PRE LOCKED POSITION
2. Kontaktsicherung in Vorraststellung

LEVER IN LOCKED POSITION
Hebel in Verriegelungsstellung

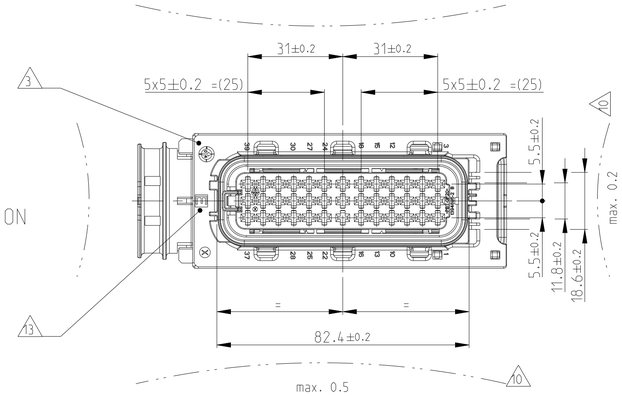

PRE LOCKED POSITION OF THE SECONDARY LOCKING
Vorraststellung der 2. Kontaktsicherung

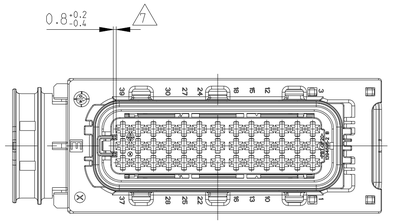

CONNECTOR IN PRE LOCKED POSITION INCL. COVER
Steckverbinder in Vorraststellung mit Kappe

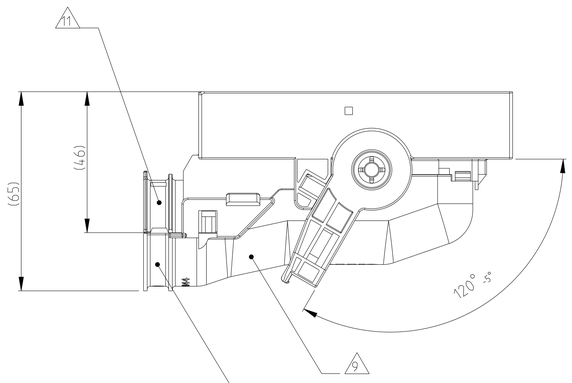

SECTION A1-A1
Schnitt

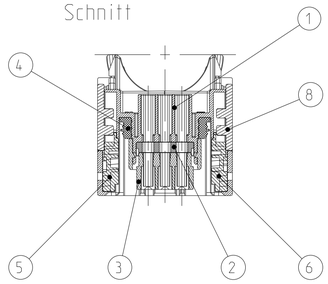

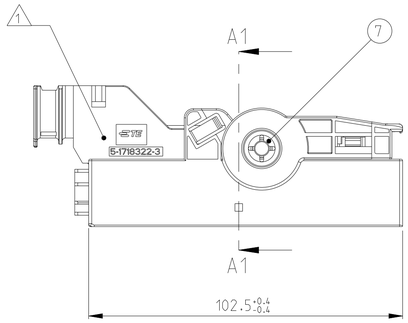

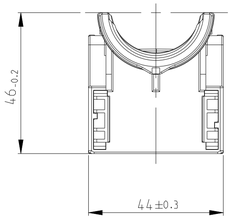

NOTES
Bemerkungen

1. TE CONNECTIVITY (=TE) LOGO AND TE NUMBER
TE CONNECTIVITY (=TE) Logo und TE Nummer

2. MATERIAL MARKING ACC.TO VDA 260
Werkstoffkennzeichnung nach

3. PRODUCTION DATE
Produktionsdatum

4. LAYER PACKAGING IN CORRUGATED BOX
Lagenverpackung im Versandkarton

5. FITS TO TE COUNTERPART 2.8MM TAB HOUSING, 39POS
5-1718323-1
Passend zu TE Gegenstecker 2.8mm Flachsteckergehäuse, 39pol.
5-1718323-1

6. CAVITIES MATED WITH AMP MCP2.8
SEE PRODUCT GROUP DRAWING
TE NO: 1355036
MAX. WIRESIZE: 2.5mm² FLR
AWG 12 TXL
Kontaktkammern passend fuer AMP MCP2.8
siehe Produkt-Gruppenzeichnung
TE Nr. 1355036
max. Drahtgroessenbereich: 2.5mm² FLR
AWG 12 TXL

7. SLIDING DISTANCE OF SECONDARY LOCKING
Verschiebeweg der Zweiten Kontaktsicherung

8. DESIGNED FOR CORRUGATED TUBE NW26 MAX. DIAMETER 31.4MM
Ausgelegt für Wellrohr NW26 max. Durchmesser 31.4mm

9. MATED WITH COVER TE No. 1418882
Passend zu Kappe TE Nr. 1418882

10. WARPAGE TO ..... PERMITTED
Verzug zul.össig bis .....

11. MAX. CABLE TIE WIDTH: 5 mm
max. Kabelbinderbreite: 5 mm

12. CAVITY NUMBERING
Kammerbezeichnung

13. CODING MARKING
Kodierungskennzeichnung

14. MALFUNCTION CAUSED BY LACQUER IS NOT COVERED BY TE WARRANTY
Funktionsbeeintraechtigung durch Lackieren liegt nicht im Einfluss und Gewaehrleistungsumfang von TE

15. FITS TO TE INTERFACE DRAWING 114-18788
Passend zur Ausfuehrungsvorschrift 114-18788

E1 16. POSSIBLE ALTERNATE MATERIAL PA66-GF30 WILL BE SHOWN ON MARKING (MATERIAL MARKING IS NOT VISIBLE ON ASSEMBLED PART)
Mögliches alternatives Material PA66-GF30 wird mit der Materialkennzeichnung angezeigt. (Materialkennzeichnung ist beim assemblierten Teil nicht sichtbar)

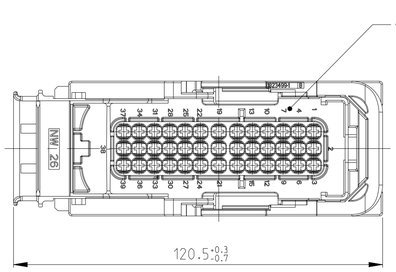

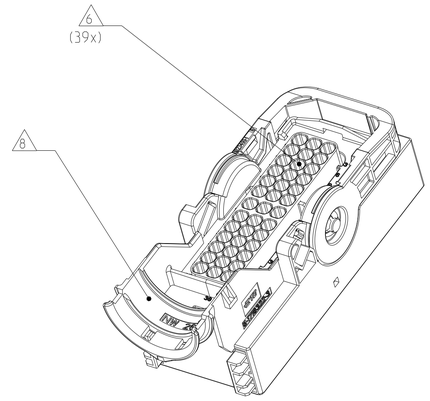

TE ORDER-NO. TE Bestell-Nr.	REV.	QTY Anzahl	MAT.	COLOUR/Farbe SURFACE/Oberfl.	DESCRIPTION Beschreibung	REV.	ITEM
6-1718321-3	D	1	PBT-GF20	YELLOW gelb	LEVER Hebel	B	8
		2	STAINLESS	ZINC PLATED, PASSIVATED verzinkt, passiviert	GUARD CAM Klemmscheibe	A	7
		1	16 PA6-GF30	BLACK schwarz	SLIDE, RH Schieber, rechts	A	6
		1	16 PA6-GF30	BLACK schwarz	SLIDE, LH Schieber, links	A	5
		1	SILICONE	ORANGE orange	SEAL Dichtung	A	4
		1	PBT-GF20	BLACK schwarz	CAVITY BLOCK Kontaktgehäuse	B	3
		1	PBT-GF30	YELLOW gelb	SEC. LOCKING DEV. zweite Kontaktsicherung	C	2
		1	PBT-GF20	FAWN BROWN rehbraun	REC. HOUSING, 39POS., CODE F Buchsengehäuse, 39pol., Kodierung F	B	1
5-1718321-3	D	1	PBT-GF20	YELLOW gelb	LEVER Hebel	B	8
		2	STAINLESS	ZINC PLATED, PASSIVATED verzinkt, passiviert	GUARD CAM Klemmscheibe	A	7
		1	16 PA6-GF30	BLACK schwarz	SLIDE, RH Schieber, rechts	A	6
		1	16 PA6-GF30	BLACK schwarz	SLIDE, LH Schieber, links	A	5
		1	SILICONE	ORANGE orange	SEAL Dichtung	A	4
		1	PBT-GF20	BLACK schwarz	CAVITY BLOCK Kontaktgehäuse	B	3
		1	PBT-GF30	YELLOW gelb	SEC. LOCKING DEV. zweite Kontaktsicherung	C	2
		1	PBT-GF20	EMERALD GREEN smaragdgrün	REC. HOUSING, 39POS., CODE E Buchsengehäuse, 39pol., Kodierung E	B	1

E1 E1

THIS DRAWING IS A CONTROLLED DOCUMENT.

DIMENSIONS: mm

TOLERANCES UNLESS OTHERWISE SPECIFIED: 0 PLC ±-, 1 PLC ±-, 2 PLC ±-, 3 PLC ±-, 4 PLC ±-, ANGLES ±2°, ACC. TO ISO 8015, ACC. TO DIN 16901-M2

MATERIAL: SEE TABLE siehe Tabelle

FINISH: SEE TABLE siehe Tabelle

DWN	18FEB2004 F.Eltrop
CHK	18FEB2004 Ch.Eberwein
APVD	18FEB2004 J.Hass
PRODUCT SPEC	108-18946
APPLICATION SPEC	114-18660
WEIGHT	106 g

TE Connectivity

NAME: AMP MCP2.8 RECEPTACLE HOUSING, 39POS., SEALED
AMP MCP2.8 Buchsengehaeuse, 39pol., gedichtet

SIZE	CAGE CODE	DRAWING NO	RESTRICTED TO
A1	00779	C-1718321	-

CUSTOMER DRAWING | SCALE 1:1 | SHEET 1 OF 1 | REV E1