THIS DRAWING IS UNPUBLISHED.
VERTRAULICHE UNVERÖFFENTLICHTE ZEICHNUNG
© COPYRIGHT – By –
RELEASED FOR PUBLICATION:
FREI FÜR VERÖFFENTLICHUNG
ALL RIGHTS RESERVED.
ALLE RECHTE VORBEHALTEN.

WAR NR. –

PASSEND ZU 967241

VERWENDET FÜR

CAD–ORIGINAL
ZEICHNUNG NICHT ÄNDERN

NICHT VERMASSTE KANTEN SIND NICHT MAßSTÄBLICH

ÄNDERUNGEN DIE DEM TECHNISCHEN FORTSCHRITT DIENEN, BEHALTEN WIR UNS VOR

LOC A1 | DIST –

REVISIONS
ÄNDERUNGEN

P	LTR	DESCRIPTION BESCHREIBUNG	DATE	DWN	APVD
	B1	REVISED PER ECO–11–005150	21MAR11	RK	HMR

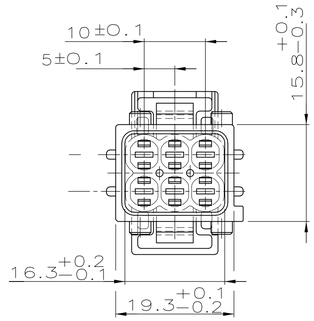

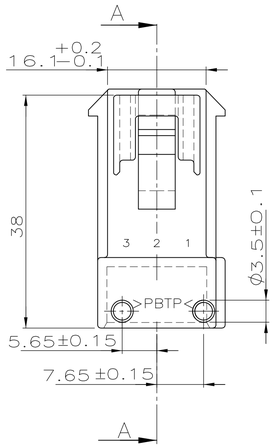

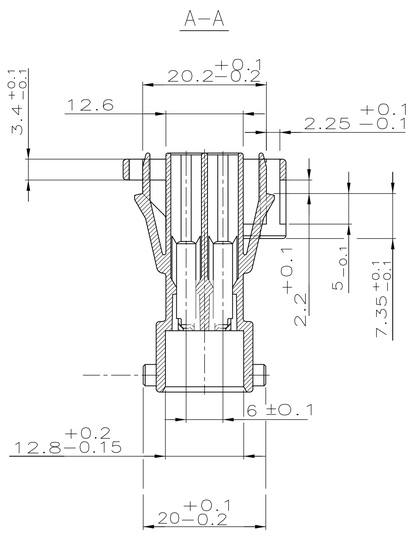

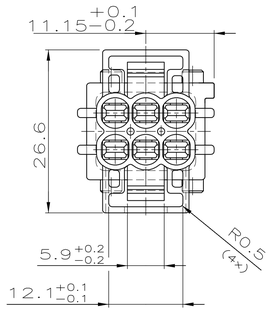

Blechausschnitt

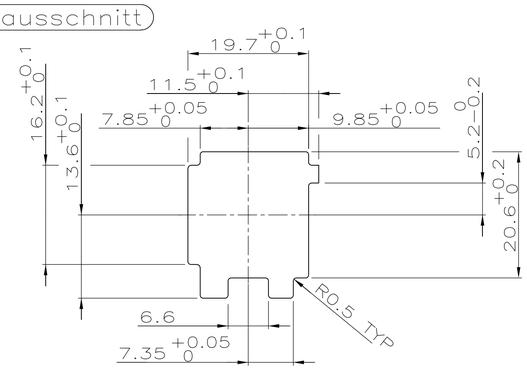

–	⊟	–		–	–	–
–	⊟	–		–	–	–
–	⊟	–		–	–	–
–	⊟	–		–	–	–
1–965426–1	KODIERUNG A1	1	B	2.8 FlaSt Geh 6p	PBTP 30% GV	schwarz
BESTELL–NR.	KODIERUNG	POS.	REV.	BENENNUNG EINZELTEIL	WERKSTOFF	OBERFLÄCHE / FARBE

THIS DRAWING IS A CONTROLLED DOCUMENT.
DIESE ZEICHNUNG IST EIN KONTROLLIERTES DOKUMENT.

DIMENSIONS: MASSEINHEITEN mm

TOLERANCES UNLESS OTHERWISE SPECIFIED: ALLGEMEINTOLERANZEN
0 PLC ± –
1 PLC ± 0.3
2 PLC ± –
3 PLC ± –
4 PLC ± –
ANGLES / WINKEL ± –

MATERIAL –

FINISH / OBERFLAECHE / FARBE –

DWN S.Garcia 27.09.93
CHK A.Machill 29.09.93
APVD –
PRODUCT SPEC PRODUKTSPEZ –
APPLICATION SPEC VERARBEITUNGSSPEZ –
WEIGHT GEWICHT –

ZEICHNUNG GÜLTIG AB .....

TE Connectivity

NAME 2.8 FlaSt Geh 6p

SIZE	CAGE CODE	DRAWING NO ZEICHNUNGS–NR.	RESTRICTED TO NUR FUER
A1	00779	© 965426	–

CUSTOMER DRAWING / KUNDENZEICHNUNG

SCALE MASSSTAB 2:1 | SHEET BLATT 1 OF VON 1 | REV B1