REV.	ECN NO OR DESCRIPTION	REVISED	DATE

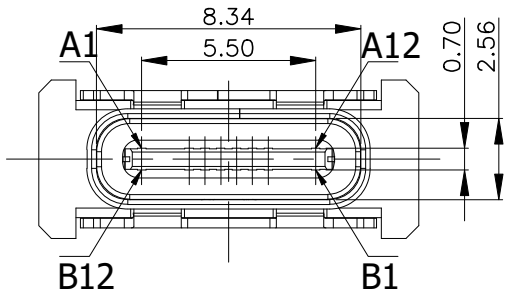

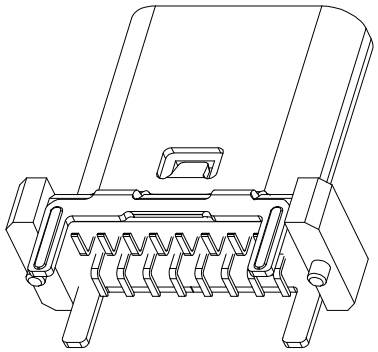

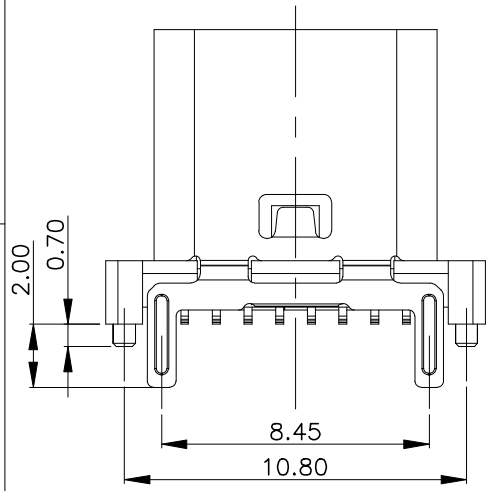

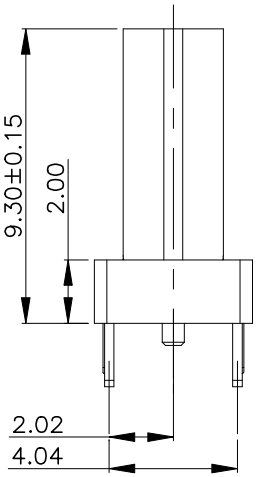

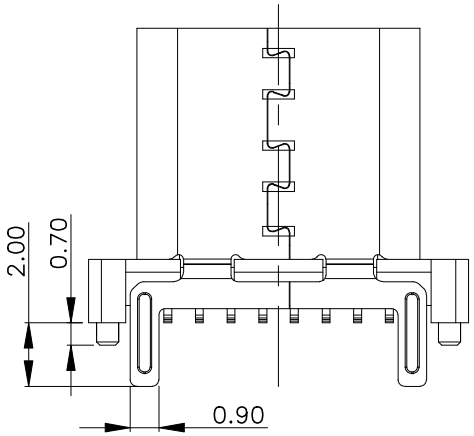

特性：

一、电气性能：ElCTRICAL

1. 额定电流：5.0A
2. 接触阻抗：40 MILLIOHMS MAX
3. 耐电压：100V AC / 1 mA MAX
4. 绝缘阻抗：150V DC/100 MEGA OHMS MIN

二、机械性能：

1. 插入力：5~20N 2. 拔出力：8~20N
3. 使用寿命：10000次、拔出力 5N MIN

三、材料：MATERIAL

四、电镀:FINISH

1. 端子：接触点镀金1U"MIN
   PIN脚焊接区域镀锡80U"MIN
2. 外壳：镀镍80U"MIN（盐雾48H）

五、电镀品需做粘锡测试：粘锡面积达到95%以上。

六、SMT回流焊（峰值260° C±5° C）不能起泡、熔胶、变色不良（变形在公差范围以内）

七、工作温度：-55° C~+85° C

八、盐雾测试：通过48H在浓度为5±1%盐水的盐雾测试无生锈现象

A1	A2	A3	A4	A5	A6	A7	A8	A9	A10	A11	A12
GND			VBUS	CC1	D+	D−	SBU1	VBUS			GND
GND			VBUS	SBU2	D−	D+	CC2	VBUS			GND
B12	B11	B10	B9	B8	B7	B6	B5	B4	B3	B2	B1

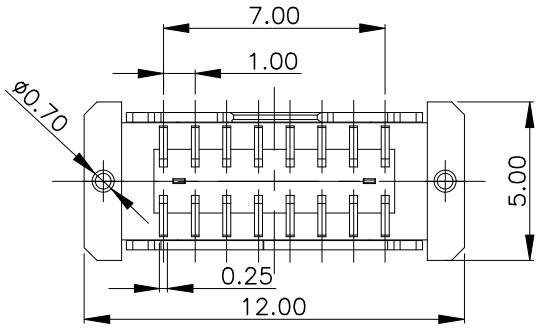

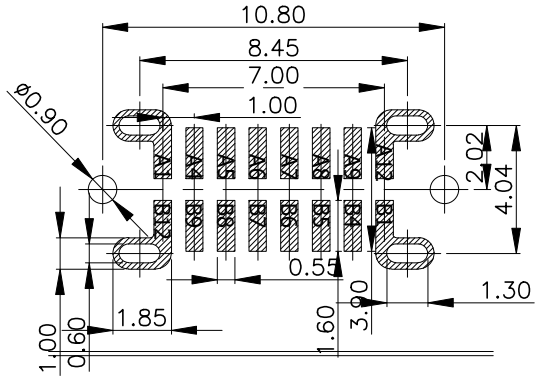

BOM

序号	名称	料号	用量	品名规格
1	外壳		1	Typec立插 外壳 SUS304 T=0.30mm
2	Molding 3		1	Typec立插 SMT 16PIN Molding C7025 LCP黑色 半成品
2.1	Molding 1		1	Typec立插 SMT 16PIN Molding A C7025 LCP黑色
2.2	Molding 2		1	Typec立插 SMT 16PIN Molding B C7025 LCP黑色
2.3	卡勾		1	Typec立插 16PIN 卡勾 SUS301 T=0.15mm

UNLESS OTHERWISE SPECIFED TOLERANCES

DECIMALS: ANGLES:

X :±0.35 X :±2°

X.X :±0.25 X.X :±1°

X.XX :±0.15

东莞市汉博电子科技有限公司
DONGGUAN HANBO TECHNOLOGY CO., LTD

TITLE	TYPE C 16PIN 立贴 SMT H=9.3			
DWN	xiong	PART NO. MC-118LS-H93		
CHKD	lee	SCALE:1:1	UNIT: mm	
APVD	wang	SIZE: A4	SHEET:1OF 1	REV: A4

CUSTOMER COPY

REV.	ECN NO OR DESCRIPTION	REVISED	DATE

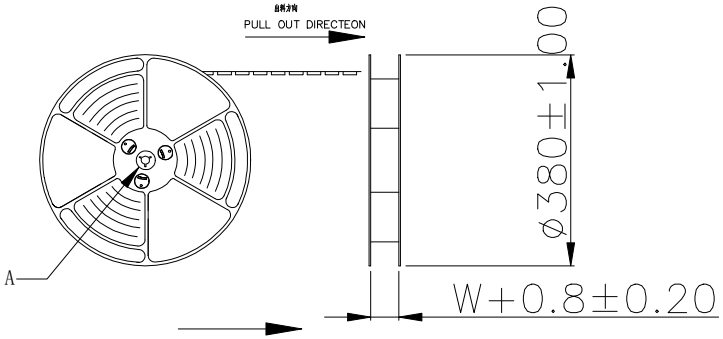

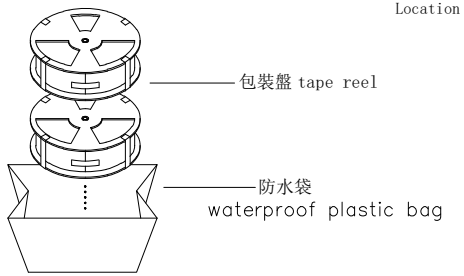

at small positioning hole of the carrier tape side).
標簽黏貼處（朝捲裝包材的小定位孔一側）
Location of label sticking (label)

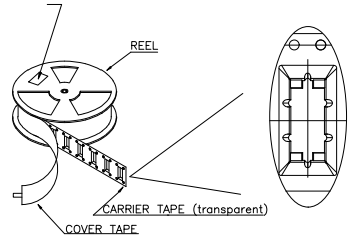

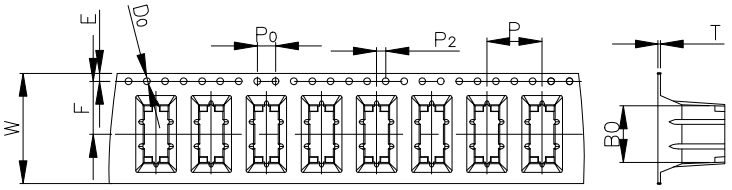

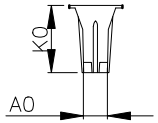

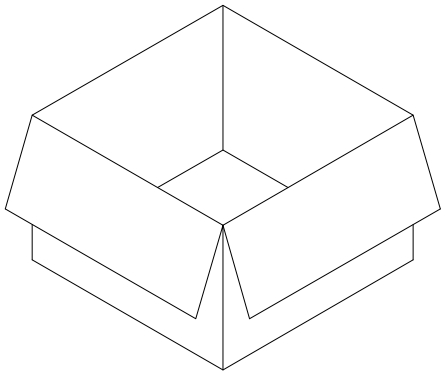

紙箱:390mmX390mmX310mm

NOTE:

1.每捲包裝數量及每箱裝箱數量如左下表格.
Packing q'ty of each reel & carton as below table shown.

2.將裝滿產品的卷盤放入紙箱并以膠帶封口
Put reels in the carton and use adhesive tape to seal up.

NOTES

1.帶子引導長度
LEAD TAPE LENGTH
出料方向
PULL OUT DIRECTEON

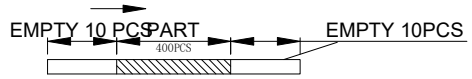

2.上帶 剝力力為：0.1~1.3N(10.2gf~130gf)
PEELING OFF FORCE OF TOP TAPE:0.1~1.3N(10.2gf~130gf)
出貨'運輸過程中一定注意：
THIS REQUIREMENT SHOULD BE APPLIED AT SHIPMENT:
卷帶在運輸過程中不能散開
PEELING OFF SHOULD NOT BE ALLOWED DURING TRANSPORTATION

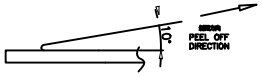

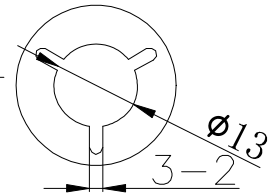

DETAIL:A
10:1

卷带	规格：φ380mm	包装数量：600PCS
纸箱	规格：390mmX390mmX310mm	包装数量：10盘(6000PCS)

UNLESS OTHERWISE SPECIFED TOLERANCES

DECIMALS: ANGLES:
X :±0.35 X :±2°
X.X :±0.25 X.X :±1°
X.XX :±0.15

东莞市汉博电子科技有限公司
DONGGUAN HANBO TECHNOLOGY CO., LTD

TITLE	TYPE C 16PIN 立贴 SMT H=9.3			
DWN	xiong	PART NO. MC-118LS-H93		
CHKD	lee	SCALE:1:1	UNIT: mm	
APVD	wang	SIZE: A4	SHEET:1OF 1	REV: A4
CUSTOMER COPY				