版次	工程变更单号	基本描述	日期	修订

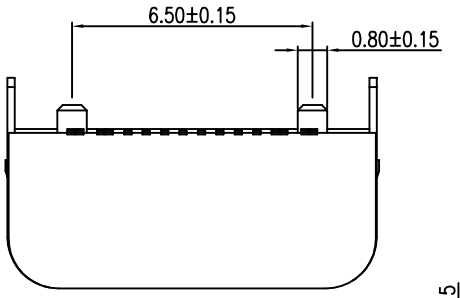

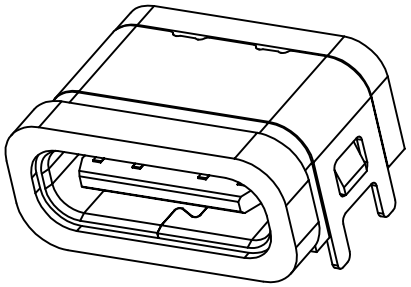

带防水圈3D

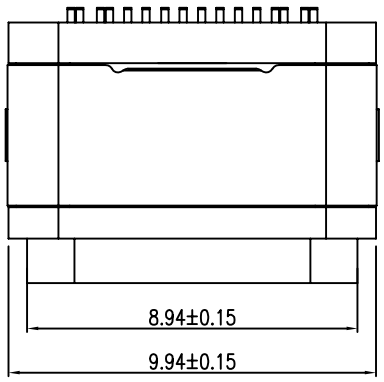

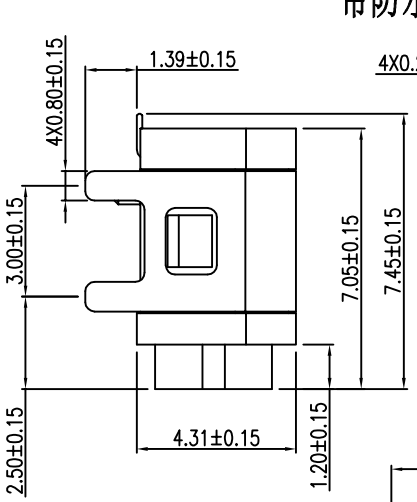

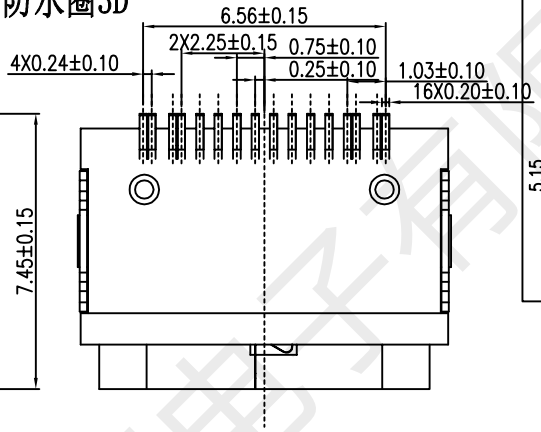

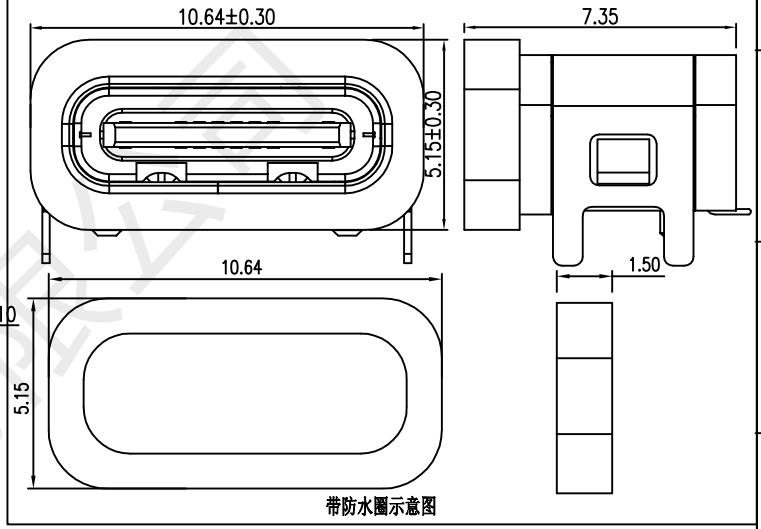

带防水圈示意图

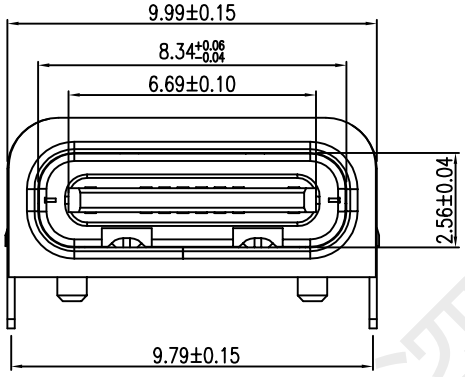

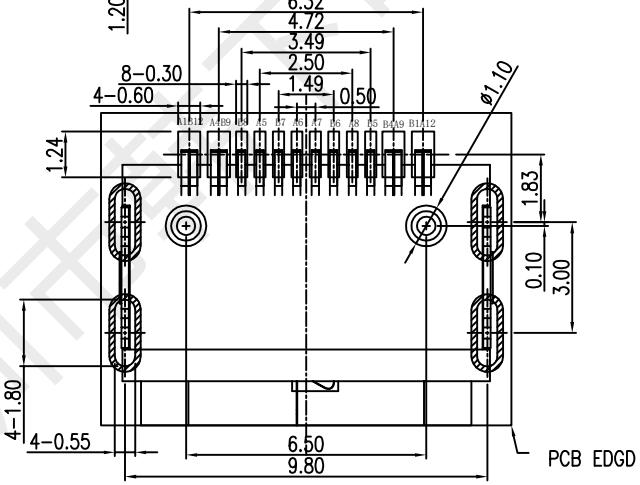

PCB LAYOUT

TOLERANCESIZE:±0.05



NOTES:
1. MECHANICAL: MATING FORCE: 5-20N .
UNMATING FORCE: 8-20N .
DURABILITY: 10000 CYCLES MIN.
2. ELECTRICAL:
CURRENT: 3.0A MAX
VOLTAGE: 20V MAX
WITHSTANDING VOLTAGE: 100V AC
CONTACT RESISTANCE: 40 mΩ MAX INITIAL;
50 mΩ MAX AFTER 10000 CYCLES
3. ENVIRONMENTAL:
OPERATING TEMPERATURE RANGE -25° C ~ +85° C
4. Salt Spray:24H

TABLE:

	规格
胶水	黑色
防水圈	硅胶 黑色
上盖	SUS 201
铁壳	SUS 201
主体	LCP 黑色 C7025

深圳市韩下电子有限公司

品名规格	HX-TYPE-C 16P IPX6-B-L7.05			设 计	黄彬
未注公差: .000 ±0.10 .00 ±0.20 .0 ±0.30 角度 ±1°	产品料号			审 核	张伟
	图纸类型	成品图	比例 1:1	核 准	罗小春
	视角	版本 A/0	单位 MM		

深圳市韩下电子有限公司

深圳市韩下电子有限公司
Shenzhen Hanxia Electronic Co., Ltd
Tel: 0755-23086569

承　认　书

SPECIFICATION FOR APPROVAL

产 品 编 码
Material code: _____

产品名称 Project： TYPE-C

规格型号 Part No： HX-TYPE-C 16P IPX6-B-L7.05

贵公司承认印 Approval signatures

料 号/Part No.	签　章/Signatures

日期 Date:

拟制/Drawn	黄彬	深圳市韩下电子有限公司 工程专用章
审核/Check	张伟	
批准/Approved	罗小春	

深圳市韩下电子有限公司