符合RoHS 环保要求

版次	工程变更单号	基本描述	日期	修订

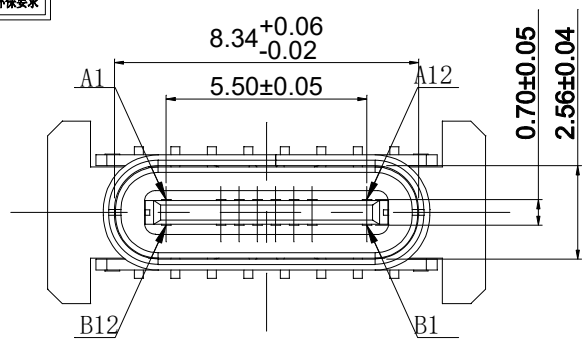

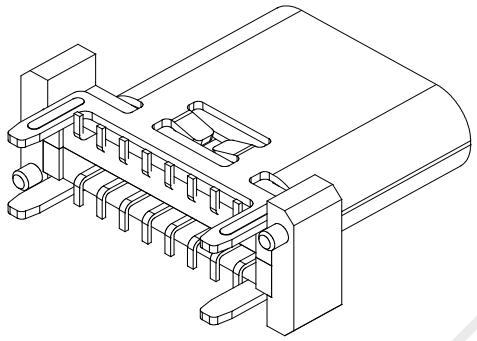

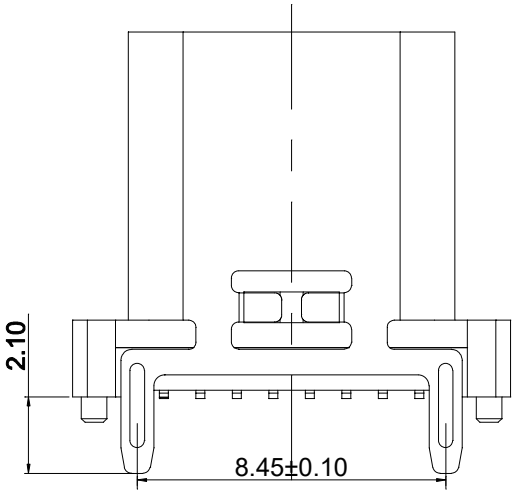

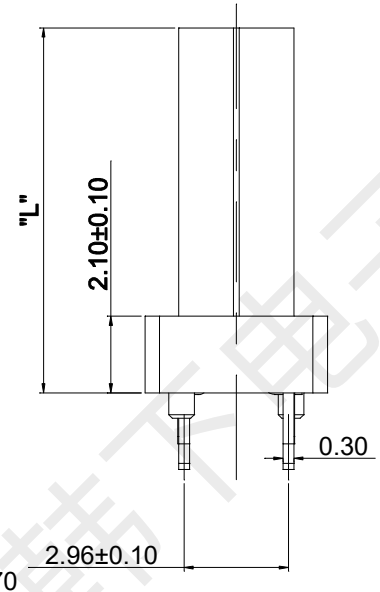

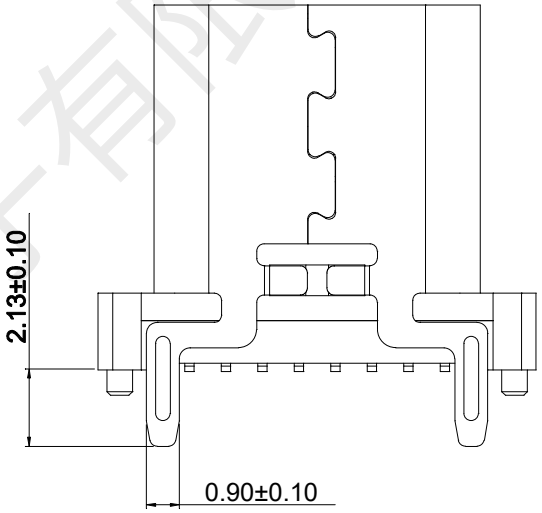

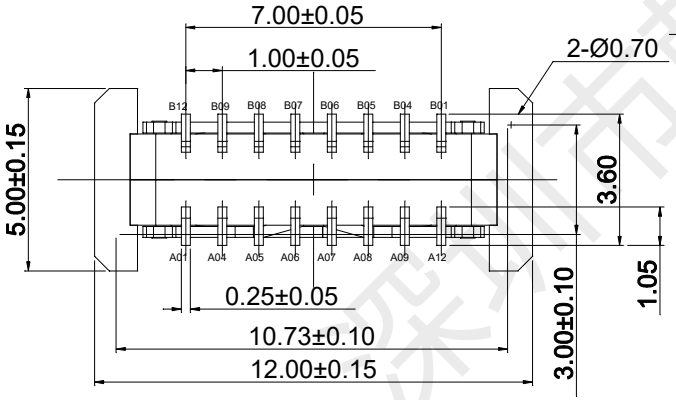

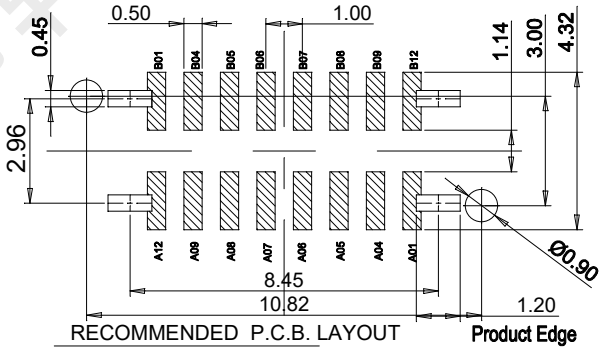

RECOMMENDED P.C.B. LAYOUT

TOLERANCE UNSPECIFIED ±0.05mm

备注:

1.材质:

1.1胶芯：LCP+30%G.F黑色 UL94V-0

1.2端子：C7025；镍底30-50U"MIN,
接触区域镀金（AU 1U"）
焊接区镀镀金GF1.3

1.3外壳：SUS304 T=0.30mm；
表面镀镍30-50U" MIN

2.主要特性：

2.1额定电流：3A

2.2额定电压：20V

2.3接触阻抗：40mΩ MAX(初始值)
50mΩ MAX(测试后)

2.4插拔寿命：10000次

2.5整体插入力：5-20N
整体插入力：5-20N(耐久后)

2.6耐高温：SMT回流焊(峰值260°±5°)，塑胶不能有起泡，融胶等不良,变色，翘曲变形在公差范围以内

2.7产品须做焊锡测试,粘锡面积达到95%以上;

3.0工作温度：-30°C～+85°C

TABLE 1:

6	15.00±0.15
5	13.70±0.15
4	13.00±0.15
3	10.50±0.15
2	10.00±0.15
1	9.30±0.15
规格	"L"

A1	GND	B12	GND
A4	VBUS	B9	VBUS
A5	CC1	B8	SBU2
A6	DP1	B7	DN2
A7	DN1	B6	DP2
A8	SBU1	B5	CC2
A9	VBUS	B4	VBUS
A12	GND	B1	GND
PIN	SIGNAL NAME	PIN	SIGNAL NAME

深圳市韩下电子有限公司

品名规格	HX-TYPE-C 16P 180 LT H13.7	设 计	黄彬
未注公差: .000 ±0.10 .00 ±0.20 .0 ±0.30 角度 ±1°	产品料号	审 核	张伟
	图纸类型 成品图 比例 1:1	核 准	罗小春
	视角 版本 A/0 单位 MM		

深圳市韩下电子有限公司

深圳市韩下电子有限公司
Shenzhen Hanxia Electronic Co., Ltd
Tel: 0755-23086569

承　认　书

SPECIFICATION FOR APPROVAL

产 品 编 码
Material code: _____

产品名称 Project： USB连接器

规格型号 Part No： HX-TYPE-C 16P 180 LT H13.7

贵公司承认印 Approal slgnatures

料 号/Part No.	签　章/Signatures

日期 Date:

拟制/Drawn	黄彬	深圳市韩下电子有限公司 工程专用章
审核/Check	张伟	
批准/Approved	罗小春	

深圳市韩下电子有限公司