由 Autodesk 教育版产品制作

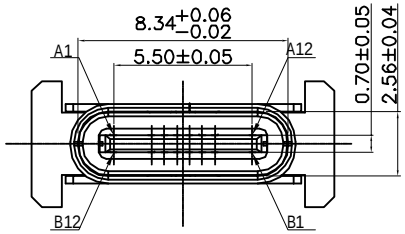

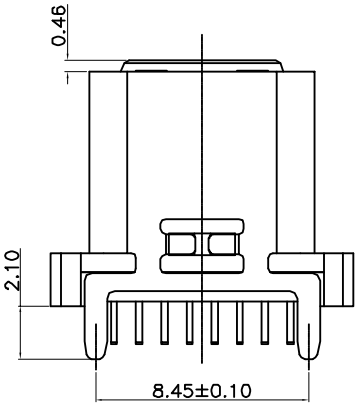

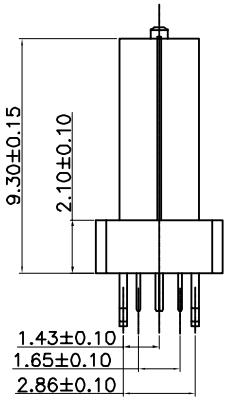

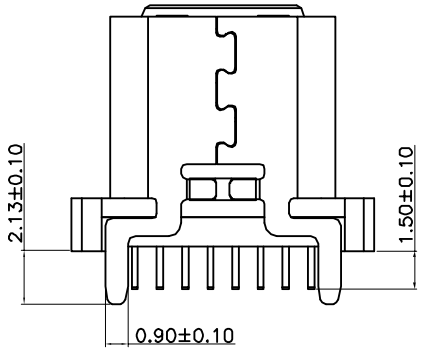

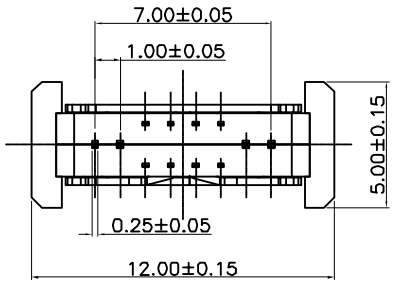

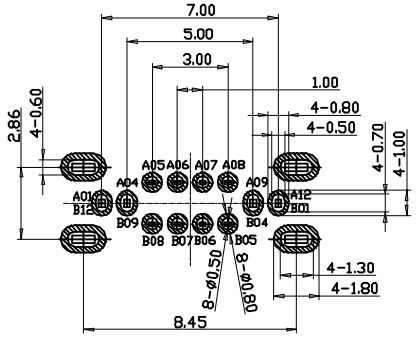

RECOMMENDED P.C.B. LAYOUT (俯视图)
TOLERANCE UNSPECIFIED ±0.05mm

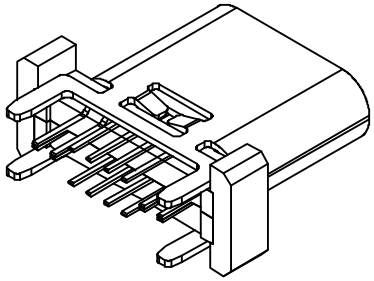

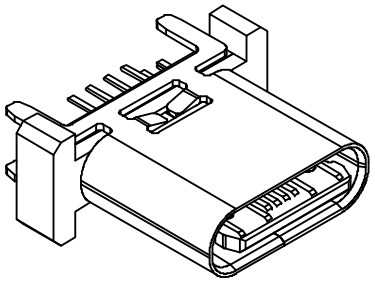

备注：
1.材质：
1.1胶芯：LCP+30%G.F UL94V-0
1.2端子：C7025 ：镍底50U” MIN
接触区域镀金（AU 1u”)焊接区域镀金G/F
1.3外壳：SUS304，T=0.30mm：表面镀镍30U”MIN
1.4中夹片：SUS301:
2.主要特性：
2.1额定电流：5A
2.2接触阻抗：40mΩ MAX（初始值）
50mΩ MAX（测试后）
2.3绝缘阻抗：100MΩ MIN
2.4耐压测试：100V AC R M S
2.5整体插入力:5-20N 整体插入力：5-20N（耐久后）
整体拔出力：8-20N 整体拔出力：6-20N（耐久后）
2.6耐久：10000次
2.7耐高温：SMT回流焊（峰值260° ±5° ），塑胶不能有起泡，融胶等不良，变色，翘曲变形在公差范围以内。
2.8产品须做焊锡测试，粘锡面积达到95%以上：
2.9盐雾测试：24H MIN
3.0工作温度：-25℃～+80℃

A1	GND	B12	GND
A4	VBUS	B9	VBUS
A5	CC1	B8	SBU2
A6	D+	B7	D-
A7	D-	B6	D+
A8	SBU1	B5	CC2
A9	VBUS	B4	VBUS
A12	GND	B1	GND
PIN	SIGNAL NAME	PIN	SIGNAL NAME

深圳市万骏达电子有限公司 http://www.wanjunda.com		图号(DWG NO)	单位(UNIT): MM
		版本(REV)	比例(SCALE) 1:1
		日期(DATE)	
品名(ITEM NO)	Type-C 16PIN 立插 9.3	设计(DESIGN)	未注公差 TOLERANCE UNSPECIFIED
料号(PART NO)	TPC-16P-ZC-9.3-A	审核(CHECKED)	X.X ±0.30 X.XX ±0.20 X.XXX ±0.10 X° ±5° X.X° ±2°
模号(MODEL NO)		核准(APPROVED)	

由 Autodesk 教育版产品制作