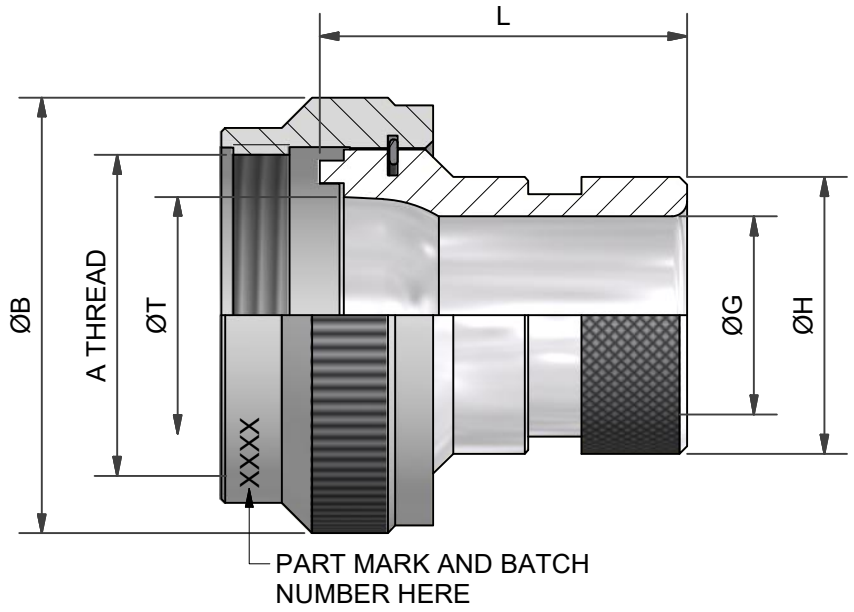

ANGLE 1

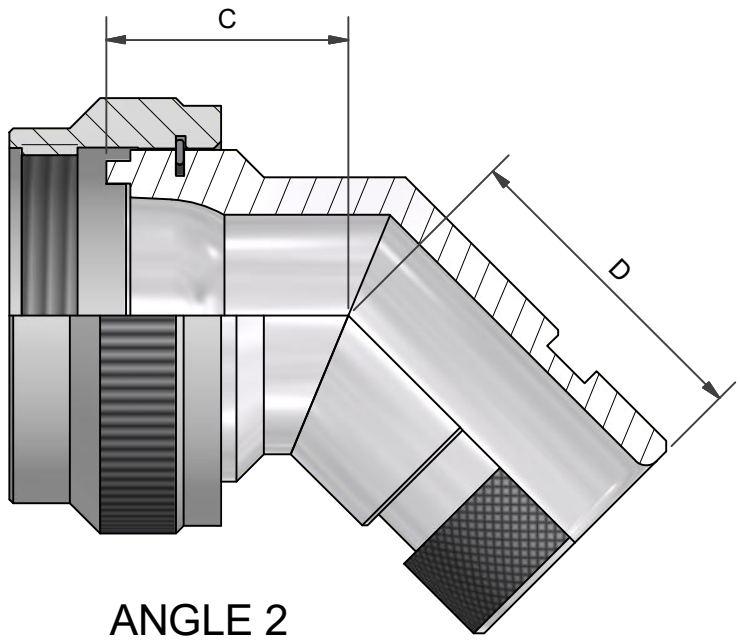

ANGLE 2

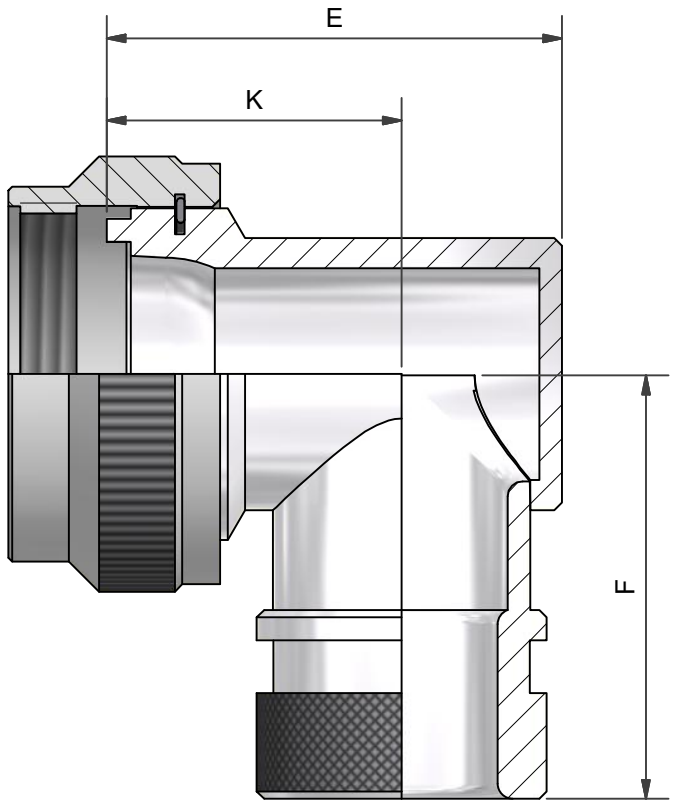

ANGLE 3

97R1-16-1-C

SERIES
CONNECTOR INTERFACE
ANGLE
SHELL SIZE
MATERIAL
ALUMINIUM ALLOY
FINISH (SEE P16019)

TABLE 1

SHELL SIZE	A THREAD	ØB MAX	ØT MIN	C MAX	D MAX	E MAX	F MAX	ØG MIN	ØH MAX	K ± 0,2	L MAX
12	5/8 - 24UNEF	21,7	9,6	14,7	18,2	22,2	26,2	8,3	13,4	16,3	24,5
14	3/4 - 20UNEF	24,8	12,4	15,3	19,1	25,4	27,7	10,5	15,6	17,5	24,5
16	7/8 - 20UNEF	28,8	15,6	16,0	49,0	28,6	29,2	13,4	18,5	19,5	24,5
18	1 20UNEF	32,0	18,6	16,7	19,4	30,1	31,2	15,7	20,8	21,7	27,5
20	1 1/8 - 18UNEF	35,0	22,4	17,7	21,1	33,2	33,7	18,3	23,4	23,7	27,5
22	1 1/4 - 18UNEF	38,3	24,9	18,1	21,4	38,0	32,7	23,7	29,8	24,3	27,5
24	1 3/8 - 18UNEF	41,5	28,4	18,6	22,5	39,6	34,7	25,2	31,3	27,4	27,5
28	1 5/8 - 18UNEF	48,0	33,7	20,1	23,0	41,4	41,5	30,7	36,8	28,5	27,5
32	1 7/8 - 16UN	54,5	39,9	21,1	24,0	41,4	44,2	37,1	43,2	32,0	27,5

DRAWN	K. WINCZURA	DATE 01/10/2012
SALES APPR		
DESIGN APPR		
PROD APPR		
QUAL APPR		
ISSUE 2	DCR —	
WEIGHT —	GENERAL TOL LINEAR +/-0,25MM ANGULAR +/- 1°	

3RD ANGLE PROJECTION
NOT TO SCALE

POLAMCO LTD
www.polamco.com
WESTON LOCK
LOWER BRISTOL ROAD
BATH BA2 1EP

PAGE 1

UNLESS OTHERWISE SPECIFIED
ALL DIMENSIONS IN MILLIMETRES

THIS DRAWING IS COPYRIGHTANDTHE PROPERTY OF POLAMCO LTD
IT MUST NOT BE COPIED, USED FOR MANUFACTURE OR OTHERWISE DISCLOSED WITHOUT PRIOR WRITTEN CONSENT OF THE COMPANY.

ASSY USED ON: PAT 121A

TITLE:

HEAT SHRINK BOOT BACKSHELL

PART NUMBER:

97R SERIES

MATERIAL
ALUMINIUM ALLOY

NCAGE CODE U5792

DRAWING NO:
P10251