REV.	EC#	DESCRIPTION	DATE	DRAWN	CHECK	APPROVED
1.00		试产版	2018-05-22			

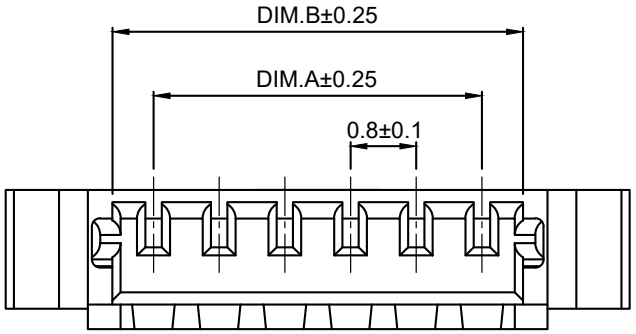

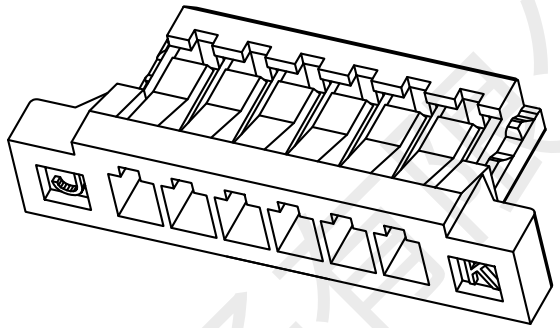

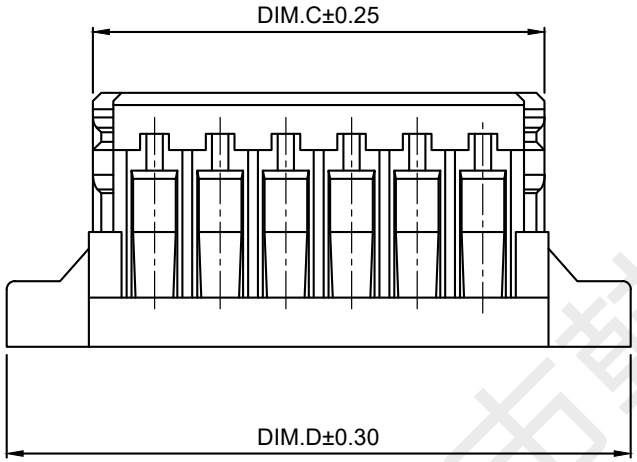

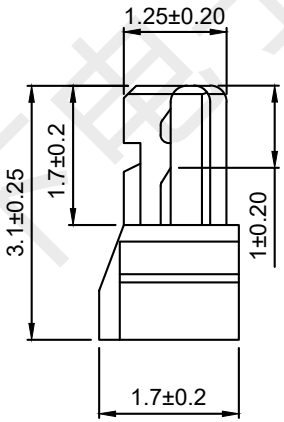

Pin	DIM.A	DIM.B	DIM.C	DIM.D
16	12.00	13.00	13.50	15.60
15	11.20	12.20	12.70	14.80
14	10.40	11.40	11.90	14.00
13	9.60	10.60	11.10	13.20
12	8.80	9.80	10.30	12.40
11	8.00	9.00	9.50	11.60
10	7.20	8.20	8.70	10.80
9	6.40	7.40	7.90	10.00
8	5.60	6.60	7.10	9.20
7	4.80	5.80	6.30	8.40
6	4.00	5.00	5.50	7.60
5	3.20	4.20	4.70	6.80
4	2.40	3.40	3.90	6.00
3	1.60	2.60	3.10	5.20
2	0.80	1.80	2.30	4.40

技术要求:

1) 材质: 见附表;

2) 塑件表面平整、光洁、无毛刺、气泡、烧焦、变形、浇口无拉伤、多料或缺料等不良现象;

温度范围：-25℃～85℃.

额定电压：30∨，AC/DC.

耐电压：200∨，AC/minute.

接触电阻：初期≤0.02Ω，环境实验后≤0.04Ω.

绝缘电阻：≥100Ω.

额定电流：0.5A AC/DC.

深圳市韩下电子有限公司

DRAW :	黄彬	2018-05-22	TITLE: 压线端子胶壳	DRAW NAME: HX 0.8-3Y
DESIGN:				DRAW NO.
CHECK:	张伟	2018-05-22	SERIES: 0.8 SERIES	
APPROVED	罗小春	2018-05-22	P/N:	UNIT: mm / SHEET: 1/1
CUSTOMER DRAWING			REV. 1.00 / SCALE N/A	

深圳市韩下电子有限公司

深圳市韩下电子有限公司
Shenzhen Hanxia Electronic Co., Ltd
Tel: 0755-23086569

承　认　书

SPECIFICATION FOR APPROVAL

产 品 编 码
Material code: _____

产品名称 Project：线对板胶壳

规格型号 Part No：HX 0.8-3Y

贵公司承认印 Approal slgnatures

料 号/Part No.	签　章/Signatures

日期 Date:

拟制/Drawn	黄彬	深圳市韩下电子有限公司 工程专用章
审核/Check	张伟	
批准/Approved	罗小春	

深圳市韩下电子有限公司