



HDSR281M100SEHP 固态继电器

一组常开触点：100A/28VDC

符合标准：GJB1515A-2001

筛选等级：Y 级

产品特点

- 外形尺寸：64mm×61mm×13mm
- 8V～32V 宽输入控制电压范围
- 控制电流：≯50mA
- 低导通压降：60mV
- 短路立即保护
- 短路保护状态指示
- 产品重约 150g
- 高可靠无触点式功率开关：MTBF≥10^6h
- 低至 100μA 的触点漏电流
- 1500V 隔离电压
- 硅胶灌封，PCB 安装方式
- 触点无方向限制，与传统继电器兼容
- 可用于信号控制、点火控制、供电启动控制、电磁阀、电机控制及照明灯驱动等

极限使用环境

- 输入控制供电电压：+8VDC～+32VDC
- 极限持续输出电流：100A
- 极限工作温度：-55℃～+105℃
- 贮存温度：-65℃～+150℃
- 焊接温度(3 秒)：300℃

电气特性参数（TA=＋25℃ ）

电气参数		单位	最小	典型	最大	备注
输入特性	控制电压(V_{CC})	VDC	8	—	32	
	控制电流(I_{CC})	mA	—	50	—	
	可靠关断电压(V_{OFF})	VDC	—	—	1	
输出特性	负载电压(V_{OUT})	VDC	—	28	50	
	负载电流(I_{OUT})	A	—	—	100	
	浪涌电压(V_P)	VDC	—	—	80	
	短路保护阀值电流(I_P)	A	—	200	—	
	导通压降(V_D)	mV	—	60	—	I_{OUT}=100A
	断态漏电流(I_{LEAK})	μA	—	100	—	
	正常状态下 Trip 输出(V_{Trip})	V	—	悬空	—	最大耐压 60V
	短路状态下 Trip 输出(V_{Trip})	V	—	0.3	0.6	
	接通时间(t_{ON})	ms	—	5	15	
	关断时间(t_{OFF})	ms	—	5	10	
	短路保护时间(t_s)	μs	—	50	—	

	功耗（P_{OFF}）	mW	—	—	—	
	功耗（P_{ON}）	W	—	—	6	I_{OUT}=100A
一般特性	输入/输出隔离耐压	V	—	—	1500	
	输入/外壳隔离耐压	V	—	1500	—	
	绝缘电阻	MΩ	100	—	—	
	介质耐压	V	500	—	—	

原理框图

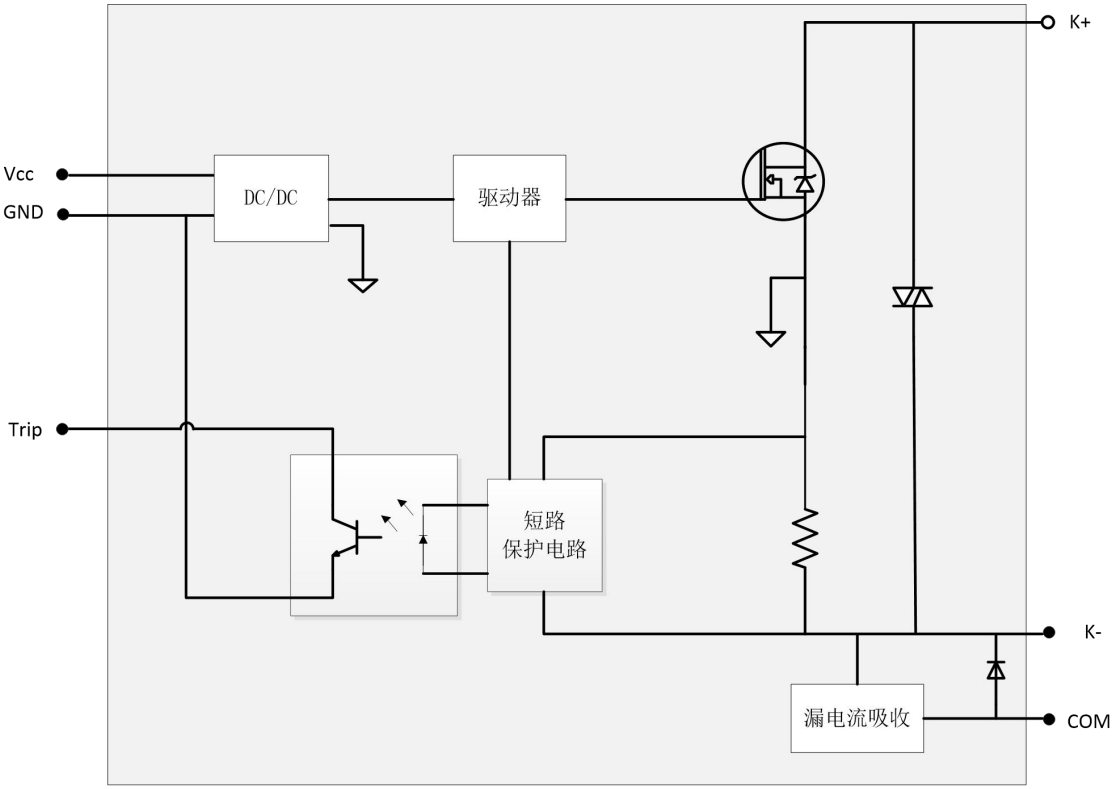

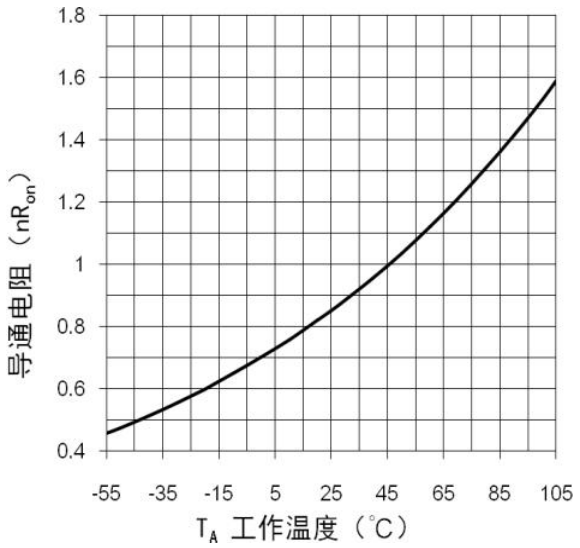

图 1　导通电阻—温度

封装尺寸

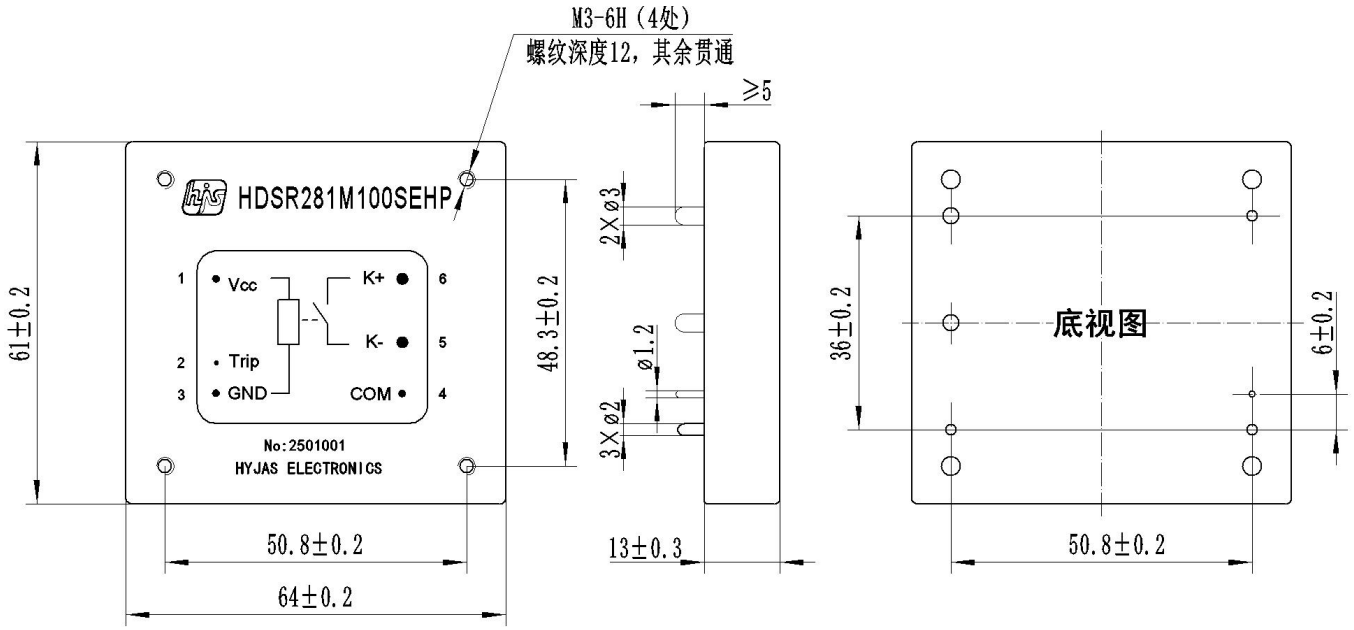

引脚说明

引脚号	标识	功能描述
1	Vcc	控制电源输入正端
2	Trip	跳闸状态，开漏输出
3	GND	控制电源输入负端
4	COM	功率电源负端
5	K-	开关触点 2，接负载输入正端
6	K+	开关触点 1，接功率电源正端

典型应用电路

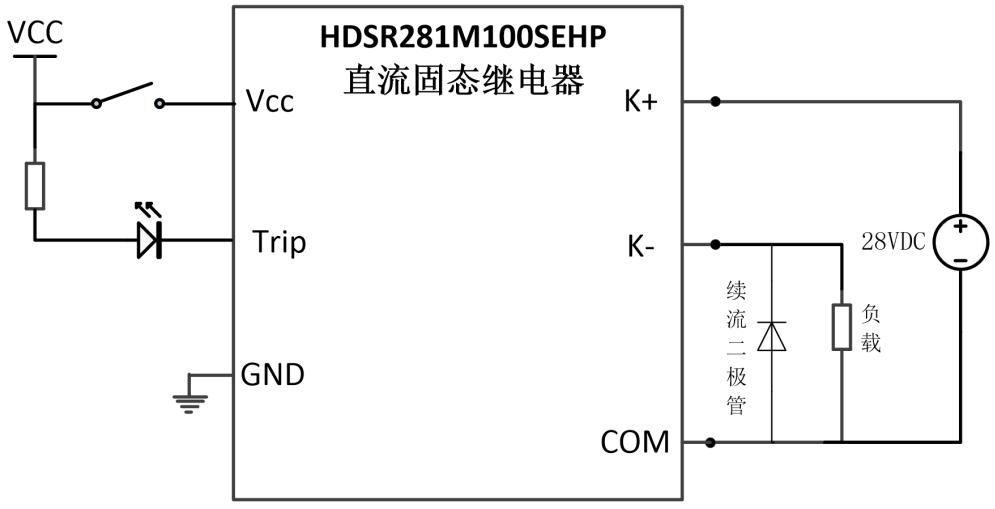

图 2　典型应用电路(正控接法)

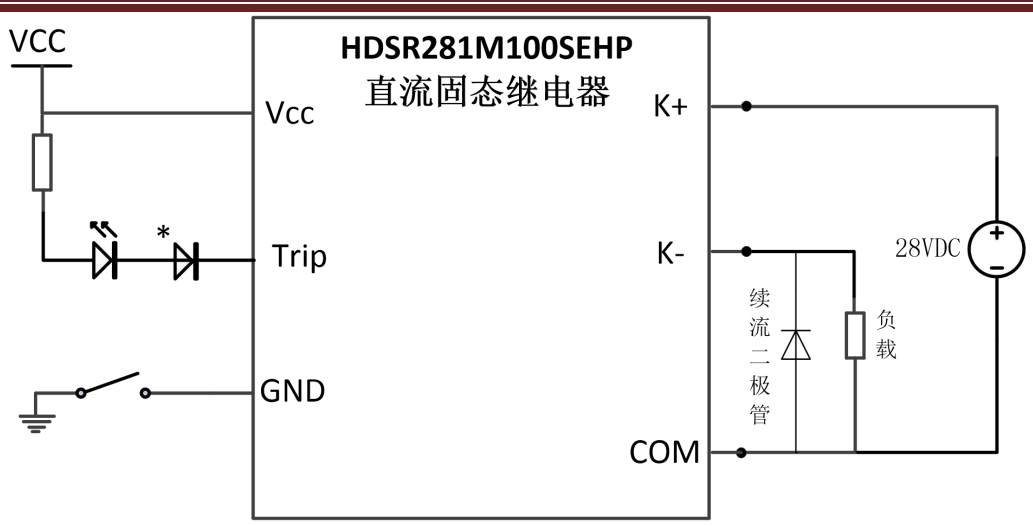

图 3　典型应用电路(负控接法)

*注:1、续流二极管必须外接，应选用 I_{FSM}＞200A 的快恢复二极管；

2、当使用负控接法时,TRIP 端必须接二极管,防止 GND 端悬空时引起 Trip 端内部形成反压，可能导致模块工作不正常。

产品选型

H	DSR	28	1	M	100	S	E	H	x
品牌代号	产品类型	功率电压	触点数	质量等级	额定电流	触点类型	漏电流	封装壳号及安装方式	保护类型
黑捷士	DSR:直流	28:28V	单路	I:工业级 M:军用级 MV:宇航级	100A	S:常开 T:常闭	G:通用 E:极低	H:半砖 PCB 安装	P:短路保护

联系方式

咨询或订货请联系上海黑捷士电子有限公司或代理商。

电话：**86-21-5429 6865**

传真：**86-21-6476 8434**

网址：**www.hyjas.com**