标 记 MARK	ECN编号/变更内容 ECN NO/DEFINITION	修 改 REVISE	日 期 DATE	核 准 APPROVE

PIN NUMBER	SIGNAL NAME	PIN NUMBER	SIGNAL NAME
A1	GND	B12	GND
A2	SSTXp1	B11	SSRXp1
A3	SSTXn1	B10	SSRXn1
A4	VBUS	B9	VBUS
A5	CC1	B8	SBU2
A6	Dp1	B7	Dn2
A7	Dn1	B6	Dp2
A8	SBU1	B5	CC2
A9	VBUS	B4	VBUS
A10	SSRXn2	B3	SSTXn2
A11	SSRXp2	B2	SSTXp2
A12	GND	B1	GND

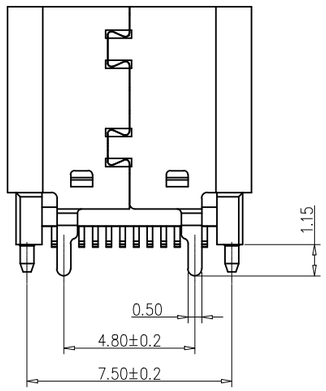

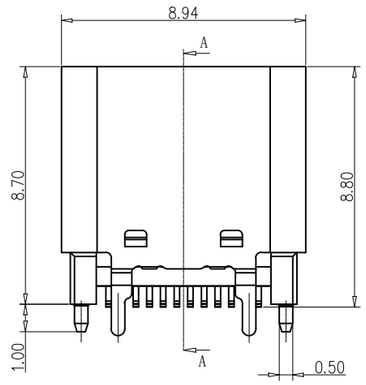

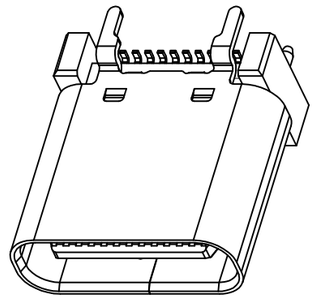

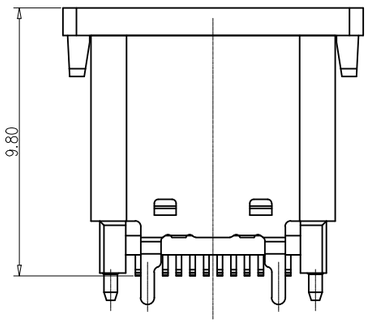

WITH PICK UP COVER

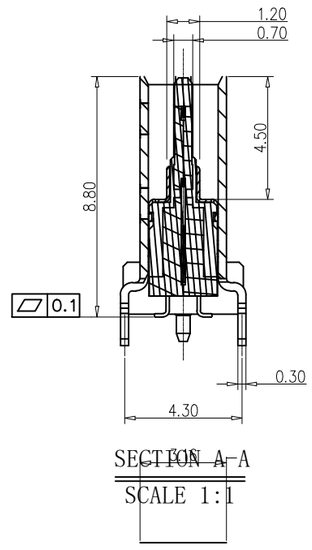

SECTION A-A
SCALE 1:1

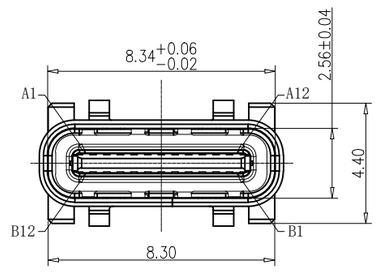

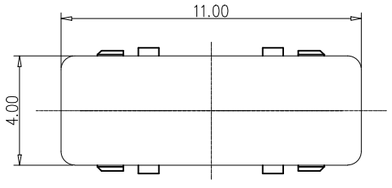

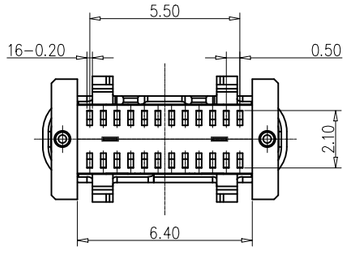

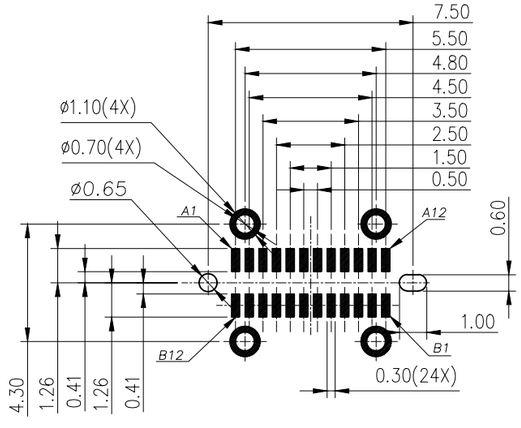

RECOMMENDED PCB LAYOUT(TOP VIEW)

THICKNESS 1.0±0.10MM;DEFAULT TOLERANCE:±0.05

特性：

一、电气性能：ElCTRICAL
1. 额定电流：5.0A
2. 接触阻抗：40 MILLIOHMS MAX
3. 耐电压：150V AC / 1 mA MAX
4. 绝缘阻抗：150V DC/100 MEGA OHMS MIN

二、机械性能：
1. 插入力：5~20N
2. 拔出力：8~20N
3. 使用寿命：10000次、拔出力 6N MIN

三、材料：MATERIAL
1. 塑胶：LCP

四、电镀:FINISH
1. 端子：接触点镀金1U"MIN
PIN脚焊接区域镀金1U"MIN.
2. 外壳：镀镍50U"MIN（盐雾24H）

五、电镀品需做粘锡测试：粘锡面积达到95%以上。

六、SMT回流焊（峰值260° C±5° C）不能起泡、熔胶、变色不良（变形在公差范围以内）

七、工作温度：-40° C~+85° C

序 号	品 名	材 质	电镀/颜色	备 注
3	外壳	不锈钢	镀镍	
2	接触	铜	镀金	
1	基座	LCP	黑色	

深圳市虹成电子有限公司

品 名 TITLE	TYPE-C母座
料 号 PART NO	HC-TYPE-C-24P-LT037D

GENERAL TOLERANCES (UNLESS SPECIFIED)
±0.30 X.° ±2°
±0.20 .X° ±1°
±0.15 .XX°
.XXX ±0.05 .XXX°

比 列 SCALE	1:1		
单 位 UNIT	MM	制 图 DRAW	AhYe
张 数 PART NO	1 OF 1	审 核 CHECKED	夏操云
版 本 REV	A	批 准 APPROVE	赵亮亮

Unikeyic Electronics

Global Electronic Components Distributor

Click to view pricing, inventory, delivery, and lifecycle information:

HC:

HC-PM254-5.0H-2x10PZ HC-PM254-8.5H-2x20PS HC-USB3.0-C26 HCZZ0451-6 HCZZ0514-6
HC-FPC-0.5-50P-FHH20 HC-FPC-0.5-6P-CSH20 HC-PZ254-11.5L-1x20PZ HC-PZ254-13.8L-1x6PWA
HCZZ0001-2 HC-FPC-0.5-10P-FH20 HC-PM200-4.3H-2x8PS HC-PM254-8.5H-1x21PZ
HC-PZ254-11.5L-1x10PZ HCZZ0032-6 HCZZ0530-4 HC-PZ127-7.2L-2x3PS HCZZ0576-5 HC-PHB2.0-2x5A
HC-USB3.0-L175-2X1-J HCZZ0001-6 HCZZ0451-4 HC-PZ254-11.5L-2x18PZ HC-USB2.0-L100-093P
HC-USB3.0-L257-J HC-FPC-0.5-24P-FH20 HC-PHB2.0-2x4AW HC-USB3.0-C34-P HC-FPC-0.5-40P-FH20
HC-PM200-4.3H-2x20PZ