http://hcdz2017.com/

标 记 MARK	ECN编号/变更内容 ECN NO/DEFINITION	修 改 REVISE	日 期 DATE	核 准 APPROVE

A1	GND	B12	GND
A4	VBUS	B9	VBUS
A5	CC1	B8	SBU2
A6	D+	B7	D-
A7	D-	B6	D+
A8	SBU1	B5	CC2
A9	VBUS	B4	VBUS
A12	GND	B1	GND
PIN	SIGNAL NAME	PIN	SIGNAL NAME

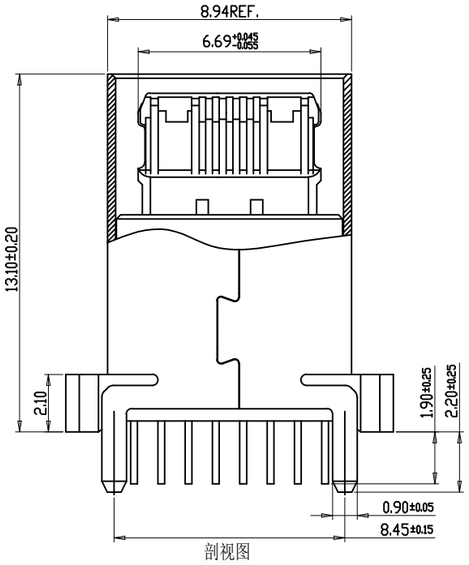

剖视图

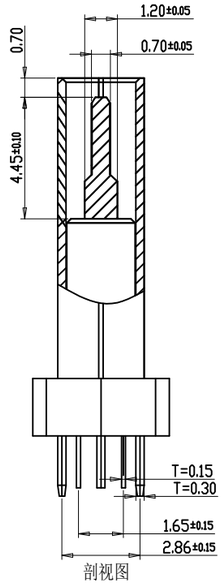

剖视图

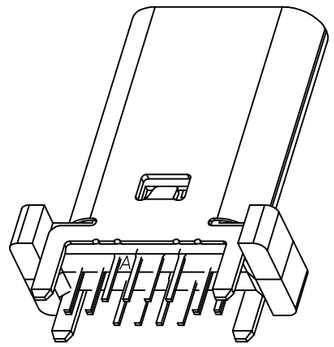

特性：

一、电气性能：E1CTRICAL

1.额定电流：5.0A

2.接触阻抗：40 MILLIOHMS MAX

3.耐电压：150V AC / 1 mA MAX

4.绝缘阻抗：150V DC/100 MEGA OHMS MIN

二、机械性能：

1.插入力：5~20N

2.拔出力：8~20N

3.使用寿命：10000次、拔出力 6N MIN

三、材料：MATERIAL

1.塑胶：LCP

四、电镀:FINISH

1.端子：接触点镀金1U"MIN
PIN脚焊接区域镀锡60U"MIN.

2.外壳：镀镍50U"MIN（盐雾24H)

五、电镀品需做粘锡测试：粘锡面积达到95%以上。

六、SMT回流焊（峰值260°C±5°C）不能起泡、熔胶、变色不良（变形在公差范围以内）

七、工作温度：-40°C~+85°C

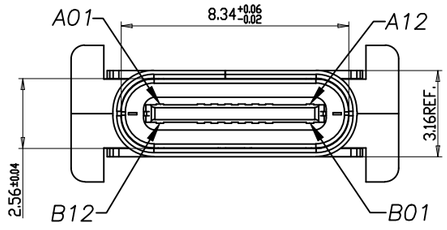

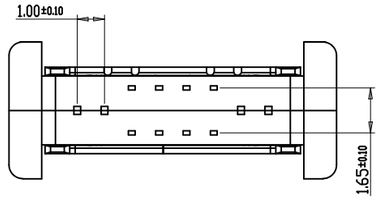

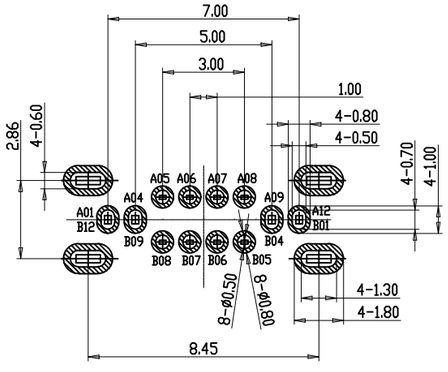

RECOMMENDED P.C.B. LAYOUT (俯视图)
TOLERANCE UNSPECIFIED ±0.05mm

3	外壳	不锈钢	镀镍	
2	接触	铜	镀金	
1	基座	LCP	黑色	
序 号	品 名	材 质	电镀/颜色	备 注

深圳市虹成电子有限公司	品 名 TITLE	TYPE-C母座
	料 号 PART NO	HC-TYPE-C-16P-LC01A

GENERAL TOLERANCES (UNLESS SPECIFIED)		比 列 SCALE	1:1		
X. ±0.30	X.° ±2°	单 位 UNIT	MM	制 图 DRAW	AhYe
.X ±0.20	.X° ±1°	张 数 PART NO	1 OF 1	审 核 CHECKED	夏操云
.XX ±0.15	.XX°	版 本 REV	A	批 准 APPROVE	赵亮亮
.XXX ±0.05	.XXX°				

http://hcdz2017.com/

Unikeyic Electronics

Global Electronic Components Distributor

Click to view pricing, inventory, delivery, and lifecycle information:

HC:

HC-FPC-0.5-10P-FH20 HC-PZ254-11.5L-1x10PZ HC-PZ254-11.5L-2x18PZ HCZZ0451-6
HC-FPC-0.5-6P-CSH20 HC-PHB2.0-2x5A HCZZ0451-4 HC-USB2.0-L100-093P HC-USB3.0-C34-P
HCZZ0032-6 HCZZ0530-4 HC-FPC-0.5-40P-FH20 HC-PHB2.0-2x4AW HC-PM254-8.5H-1x21PZ
HC-PZ127-7.2L-2x3PS HC-PZ254-11.5L-1x20PZ HC-USB3.0-C26 HCZZ0576-5 HC-PM254-5.0H-2x10PZ
HC-PM254-8.5H-2x20PS HC-USB3.0-L257-J HCZZ0001-6 HC-FPC-0.5-24P-FH20 HC-FPC-0.5-50P-FHH20
HC-PZ254-13.8L-1x6PWA HC-PM200-4.3H-2x20PZ HC-PM200-4.3H-2x8PS HCZZ0001-2 HCZZ0514-6
HC-USB3.0-L175-2X1-J