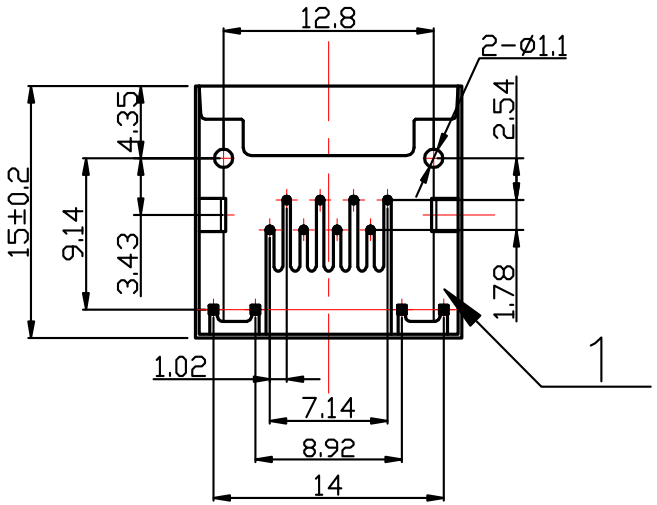

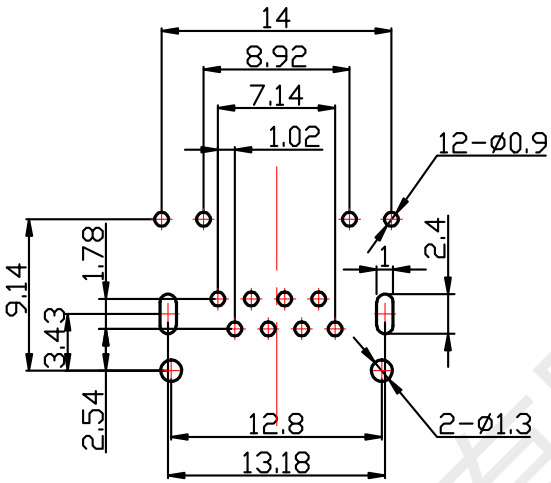

PCB开孔参考图

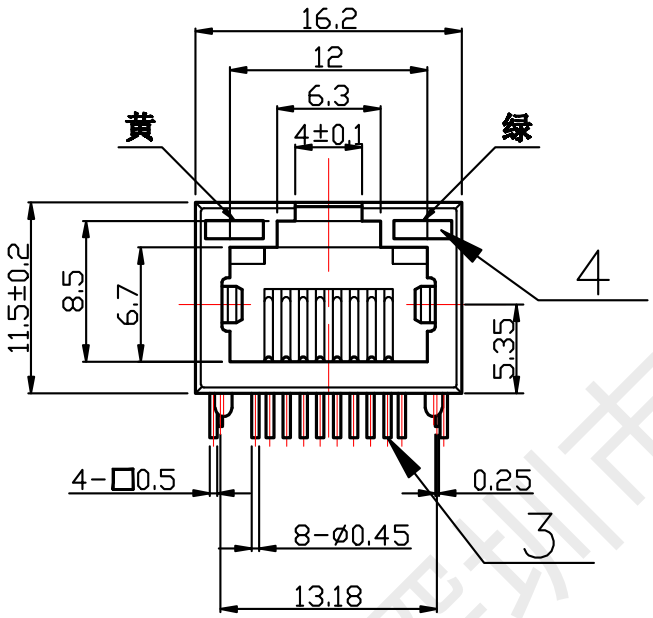

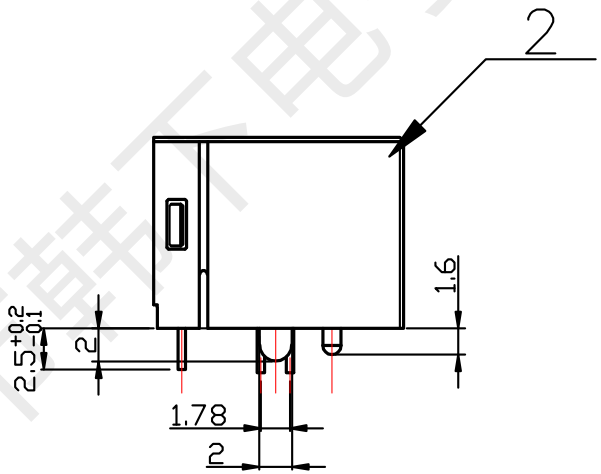

Specifications:

1. Electrical:
   Rated voltage and current: 125V 1.5A Max
   Contact resistance: 30mΩ Max Initial state
   100mΩ Max End state
   Insulation resistance: 500MΩ Min
   Withstand Voltage: AC 500V
2. Mechanical:
   Durability: 750 Cycles 20-30Cycles/Min
3. Matorial:
   Shell: H65Y-0.25T
   Housing: PA66 UL94V-0
   Contact: Phosphor Bronze
   Plating: Gold Plating Fu " 50u " Over Nickel
4. Temperature Range: -25℃ to +85℃.
5. Welding temperature: 260±5℃ 3±0.5S

序号	名 称	数量	材 质	镀层/颜色
4	LED发光灯	2		黄、绿
3	端 子	8	磷铜Ø0.46	Cu/Ep · Au$^{+1.5u"}$
2	外 壳	1	黄铜带H65y-0.25t	Cu/Ep · CuSn$^{6.2um}$
1	基 座	1	PA66	黑

标记	数量	更改单号	签名	日期
设 计		黄彬	2020.8.25	
审 核		张伟	2020.8.25	
工 艺				
标准化				
批 准		罗小春	2020.8.25	

外形图

HX-RJ45 90 5615-1x1 LED

阶段 标记	质 量	比 例
A B		3:1

深圳市韩下电子有限公司

深圳市韩下电子有限公司

深圳市韩下电子有限公司
Shenzhen Hanxia Electronic Co., Ltd
Tel: 0755-23086569

承　认　书

SPECIFICATION FOR APPROVAL

产 品 编 码
Material code: _____

产品名称 Project：以太网连接器

规格型号 Part No：HX-RJ45 90 5615-1x1 LED

贵公司承认印 Approal slgnatures

料 号/Part No.	签　章/Signatures

日期 Date:

拟制/Drawn	黄彬	深圳市韩下电子有限公司 工程专用章
审核/Check	张伟	
批准/Approved	罗小春	

深圳市韩下电子有限公司