由 Autodesk 教育版产品制作

REV.	ECN NO	LOCATIONS	DESCRIPTION	DATE

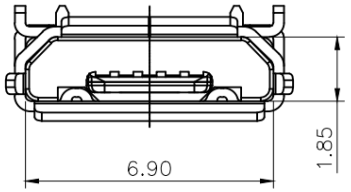

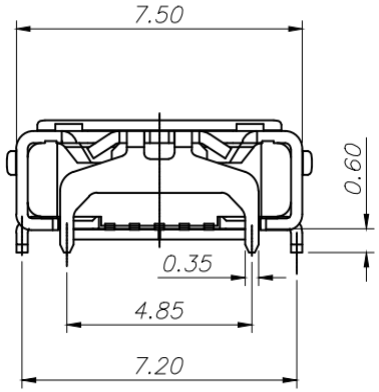

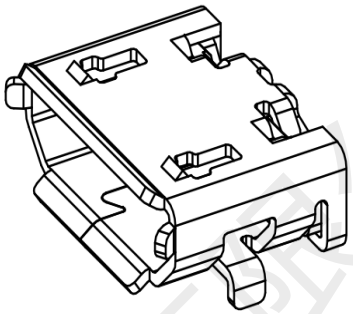

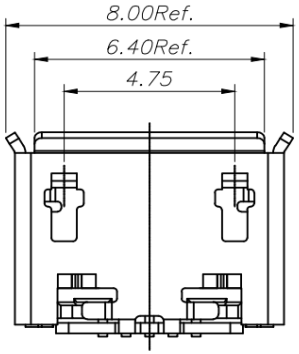

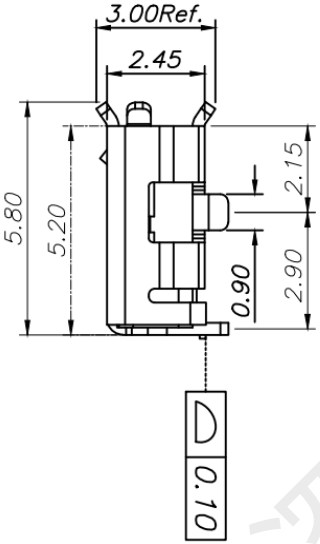

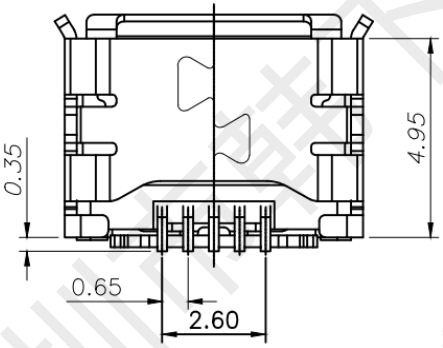

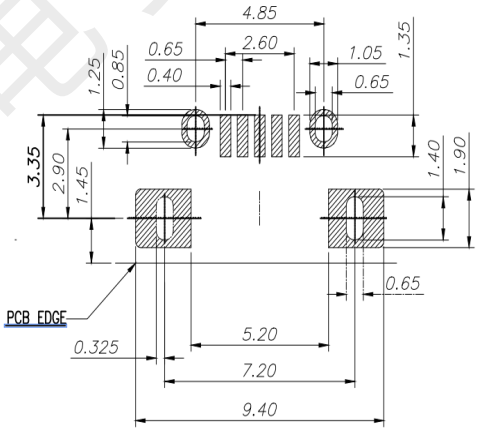

RECOMMENDED PCB LAYOUT TOP VIEW (TOLERANCE: ±0.05)

规格说明：Specifications:

电气特性：Electrical:

1. 额定电流：Current Ratin
   1A/contact terminalg
2. 额定电压：Voltage Rating
   30V DC
3. 接触阻抗：Contact Resistance
   50 milliohms MAX
4. 耐电压：Dielectnic Withstanding Voitage
   300 V AC AT Sea Levol
5. 绝缘阻抗：Lnsulation Resistance
   100MEGA ohms MIN

物理性能：Mechanical:

1. 插拔力：Cnnector Mate and Unmate Force
   Mate force:3.0kgf(MAX)
   Unmate force:0.7kgf(MIN)
2. 端子保持力：Terminal Retenion
   0.5kgf(MIN)

原材料：Matorial:

1. 塑胶：Housing:
   Hing Temperature Tnermaplastics,
   LCP UL94V-0
2. 端子：Contact:
   Copper Alloy C5191
3. 外壳：Shell:
   SUS

电镀：Finish:

1. 端子：Contact:Piated Gold in Mating Area,
   Tin On Solder Talls
2. 外壳：Shell:
   Nickel Plating (能过炉自动上锡)

温度范围：Temperature Range:
-30°C to +80°C

PART NO: A01SBXXXXXXX1-067		MATERAL	
MODEL NO: XX		FINSH:	
UNIT: MM	SIZE: A4	COLOR:	
TOLERANCE UNSPECIFIED		DR: 黄彬	
.x	0.25	CHK: 张伟	
.xx	0.15	APP: 罗小春	
.xxx	0.10		
Ang.	2°		

深圳市韩下电子有限公司

TITLE: HX-USB1018194-0001LF		
DWG NO: A067		REV: A
SCALE: 5:1	DATE:	

深圳市韩下电子有限公司

深圳市韩下电子有限公司
Shenzhen Hanxia Electronic Co., Ltd
Tel: 0755-23086569

承　认　书

SPECIFICATION FOR APPROVAL

产 品 编 码
Material code: _____

产品名称 Project： USB连接器

规格型号 Part No： HX-USB1018194-0001LF

贵公司承认印 Approal slgnatures

料 号/Part No.	签　章/Signatures

日期 Date:

拟制/Drawn	黄彬	深圳市韩下电子有限公司 工程专用章
审核/Check	张伟	
批准/Approved	罗小春	

深圳市韩下电子有限公司