REV.	EC#	DESCRIPTION	DATE	DRAWN	CHECK	APPROVED
1.00		行政初	2018-04-22			

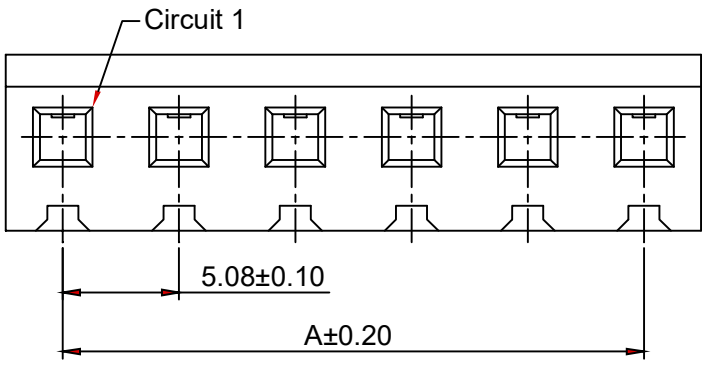

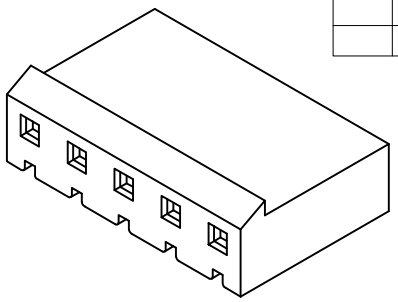

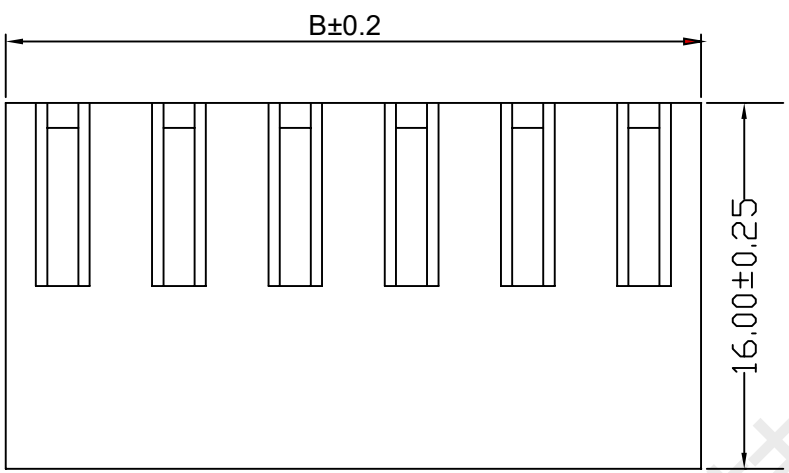

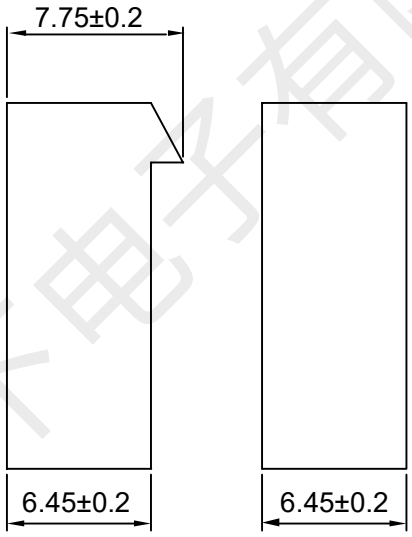

TYPE 1 TYPE 2

Pin	A	B
15	71.12	76.2
14	66.04	71.12
13	60.96	66.04
12	55.88	60.96
11	50.8	55.88
10	45.72	50.8
9	40.64	45.72
8	35.56	40.64
7	30.48	35.56
6	25.4	30.48
5	20.32	25.4
4	15.24	20.32
3	10.16	15.24
2	5.08	10.16

1.工作温度：-25°C～+85°C.
2.适用线规：AWG#22～#18.
3.额定电压：250V DC/AC(rms).
4.额定电流：7A.
5.接触电阻：<0.01Ω
6.耐压值：1500V AC/minute.
7.绝缘电阻:≥1000MΩ.

技术要求:

1) 材质:见附表;

2) 塑件表面平整、光洁、无毛刺、气泡、烧焦、变形、浇口无拉伤、多料或缺料等不良现象;

NO.	NAME	Q'TY	DESCRIPTION
3	FITTING NAIL	2 PCS	
2	PIN	n PCS	
1	Housing	1 PCS	材质:PA66 (UL94V-2),颜色:本色

GENERAL TOLERANCES			
DIM TOL		DIM	DEG
X.		X°.	±3.00°
X.X	±0.35	X.X°	±2.00°
X.XX	±0.25	X.XX°	±1.00°
X.XXX	±0.15	X.XXX°	

深圳市韩下电子有限公司

DRAW :	黄彬	2018-04-22	TITLE: 压线端子胶壳	DRAWNAME: HX-CH5.08-2Y
DESIGN:				
CHECK:	张伟	2018-04-22	SERIES: 5.08 SERIES	DRAWNO.
APPROVED	罗小春	2018-04-22	P/N:	
CUSTOMER DRAWING			REV. 1.00 SCALE N/A	UNIT: mm SHEET: 1/1

深圳市韩下电子有限公司

深圳市韩下电子有限公司
Shenzhen Hanxia Electronic Co., Ltd
Tel: 0755-23086569

承　认　书

SPECIFICATION FOR APPROVAL

产 品 编 码
Material code: _____

产品名称 Project：线对板胶壳

规格型号 Part No：HX-CH5.08-2Y

贵公司承认印 Approal slgnatures

料 号/Part No.	签　章/Signatures

日期 Date:

拟制/Drawn	黄彬	深圳市韩下电子有限公司 工程专用章
审核/Check	张伟	
批准/Approved	罗小春	

深圳市韩下电子有限公司