标 记 MARK	ECN编号/变更内容 ECN NO/DEFINITION	修 改 REVISE	日 期 DATE	核 准 APPROVE

2	10.00±0.15
1	10.50±0.15
规格	"L"

A1	GND	B12	GND
A4	VBUS	B9	VBUS
A5	CC1	B8	SBU2
A6	D+	B7	D-
A7	D-	B6	D+
A8	SBU1	B5	CC2
A9	VBUS	B4	VBUS
A12	GND	B1	GND
PIN	SIGNAL NAME	PIN	SIGNAL NAME

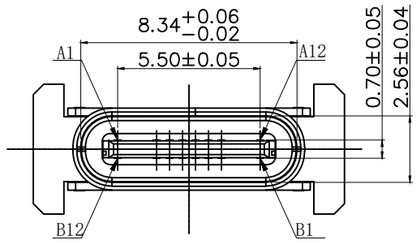

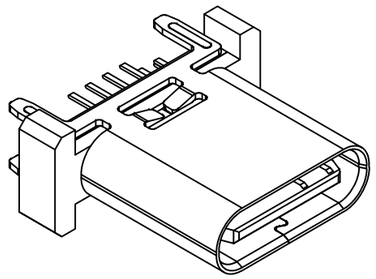

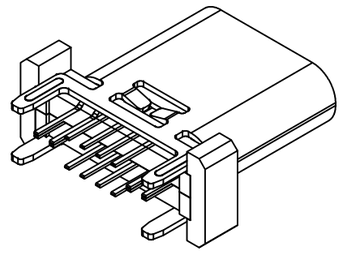

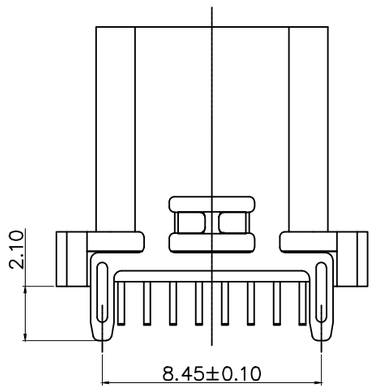

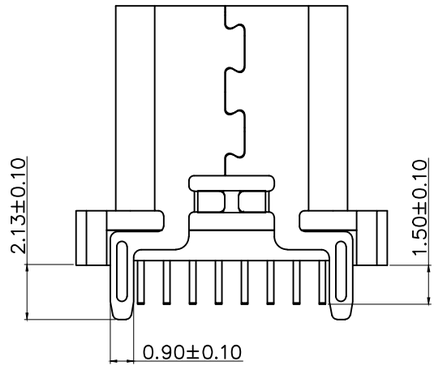

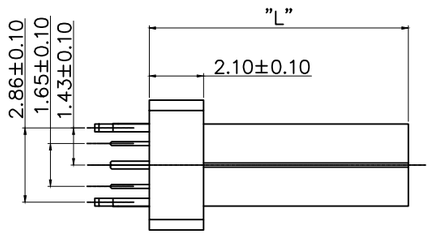

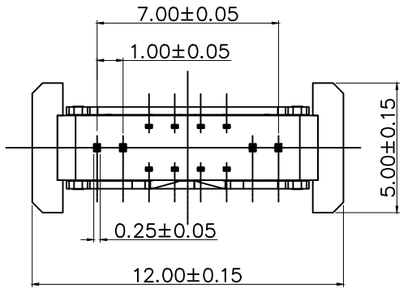

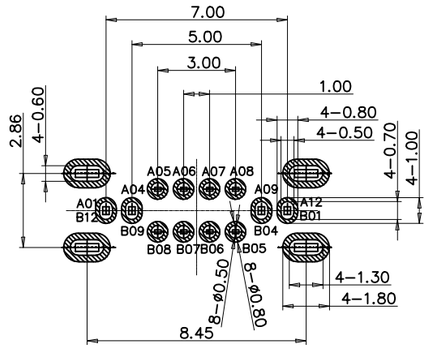

RECOMMENDED P.C.B. LAYOUT (俯视图)
TOLERANCE UNSPECIFIED ±0.05mm

备注：
1.材质：
1.1胶芯：LCP+30%G.F
1.2端子：C7025 ：镍底50U" MIN
接触区域镀金（AU 1u"）焊接区域镀金G/F
1.3外壳：SUS304，T=0.30mm：表面镀镍30U"MIN
1.4中夹片：SUS301:
2.主要特性：
2.1额定电流：5A
2.2接触阻抗：40mΩ MAX（初始值）
50mΩ MAX（测试后）
2.3绝缘阻抗：100MΩ MIN
2.4耐压测试：100V AC R M S
2.5整体插入力:5-20N 整体插入力：5-20N（耐久后）
整体拔出力：8-20N 整体拔出力：6-20N（耐久后）
2.6耐 久：10000次
2.7耐高温：SMT回流焊（峰值260° ±5°），塑胶不能有起泡，融胶等不良，变色，翘曲变形在公差范围以内。
2.8产品须做焊锡测试，粘锡面积达到95%以上：
2.9盐雾测试：24H MIN
3.0工作温度：-25℃～+80℃

序 号	品 名	材 质	电镀/颜色	备 注
3	外壳	不锈钢	镀镍	
2	接触	铜	镀金	
1	基座	LCP	黑色	

深圳市虹成电子有限公司

品 名 TITLE	TYPE-C母座
料 号 PART NO	HC-TYPE-C-16P-LC05A

GENERAL TOLERANCES (UNLESS SPECIFIED)

X.	±0.35	X°.	±2.0°
.X	±0.25	.X°	±1.0°
.XX	±0.15	.XX°	±0.5°
.XXX	±0.10		

比 列 SCALE	1:1		
单 位 UNIT	MM	制 图 DRAW	AhYe
张 数 PART NO	1 OF 1	审 核 CHECKED	夏操云
版 本 REV	A	批 准 APPROVE	赵亮亮

Unikeyic Electronics

Global Electronic Components Distributor

Click to view pricing, inventory, delivery, and lifecycle information:

HC:

HC-PM200-4.3H-2x8PS HC-PZ254-11.5L-1x20PZ HC-USB3.0-L257-J HCZZ0514-6
HC-PZ254-11.5L-1x10PZ HCZZ0001-6 HC-FPC-0.5-40P-FH20 HC-PHB2.0-2x4AW HC-PZ127-7.2L-2x3PS
HC-PZ254-11.5L-2x18PZ HC-USB3.0-C34-P HCZZ0001-2 HC-PM254-5.0H-2x10PZ HCZZ0451-4
HCZZ0530-4 HC-FPC-0.5-24P-FH20 HC-FPC-0.5-50P-FHH20 HC-PM254-8.5H-2x20PS HC-USB3.0-C26
HC-FPC-0.5-10P-FH20 HC-PM200-4.3H-2x20PZ HC-USB2.0-L100-093P HCZZ0032-6 HCZZ0451-6
HC-PZ254-13.8L-1x6PWA HC-FPC-0.5-6P-CSH20 HC-PHB2.0-2x5A HC-PM254-8.5H-1x21PZ
HC-USB3.0-L175-2X1-J HCZZ0576-5