REV.	EC#	DESCRIPTION	DATE	DRAWN	CHECK	APPROVED
1.00		初版发行	2018-04-22			

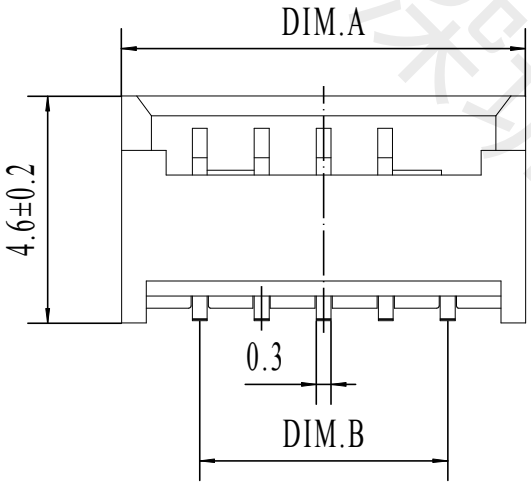

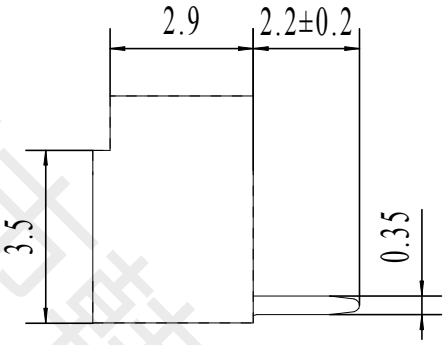

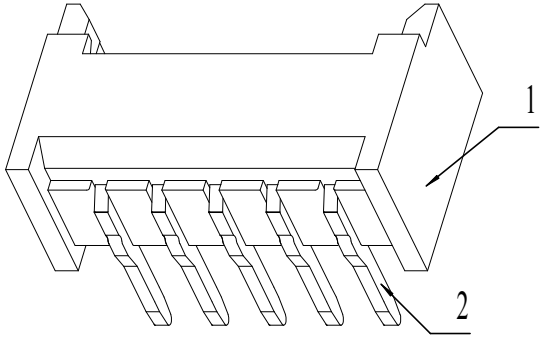

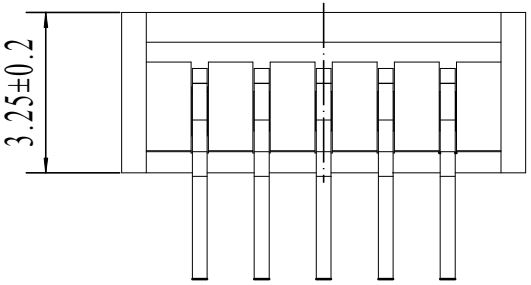

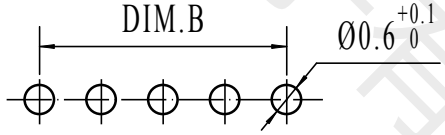

PCB LAYOUT

15	20.75	17.50
14	19.5	16.25
13	18.25	15.00
12	17	13.75
11	15.75	12.50
10	14.5	11.25
9	13.25	10.00
8	12	8.75
7	10.75	7.50
6	9.5	6.25
5	8.25	5.00
4	7	3.75
3	5.75	2.50
2	4.5	1.25
Pin	DIM.A	DIM.B

适应基板厚度：1.2mm~1.6mm
温度范围：-25℃~85℃
额定电压：125V AC/DC
额定电流：1A
接触电阻：≤0.02Ω
绝缘电阻：≥100MΩ
耐 压：500V AC/minute

技术要求：

1) 材质:见附表;
2) 电镀:见附表;
3) 塑件表面平整、光洁、无毛刺、气泡、烧焦、变形、浇口无拉伤、多料或缺料等不良现象;
4) 端子表面无氧化、电镀不良等现象。

GENERAL TOLERANCES			
DIM	TOL	DIM	DEG
X.		X°.	±3.00°
X.X	±0.35	X.X°	±2.00°
X.XX	±0.25	X.XX°	±1.00°
X.XXX	±0.15	X.XXX°	

NO.	NAME	QTY	DESCRIPTION
2	PIN	n PCS	材质:黄铜,电镀:镀亮锡60u"MIN
1	Housing	1 PCS	材质:PA6T (UL94V-0),颜色:米色

深圳市韩下电子有限公司

DRAW :	黄彬	2018-04-22
DESIGN:		2018-04-22
CHECK:	张伟	2018-04-22
APPROVED	罗小春	2018-04-22
CUSTOMER DRAWING		

TITLE: 插件针座
SERIES:
P/N:
REV. 1.00 SCALE N/A

DRAW NAME: HX-MX1.25-5PWZ-M
DRAW NO.
UNIT: mm SHEET: 1/1

深圳市韩下电子有限公司

深圳市韩下电子有限公司
Shenzhen Hanxia Electronic Co., Ltd
Tel: 0755-23086569

承　认　书

SPECIFICATION FOR APPROVAL

产 品 编 码
Material code: _____

产品名称 Project：针座

规格型号 Part No：HX-MX1.25-5PWZ-M

贵公司承认印 Approal signatures

料 号/Part No.	签　章/Signatures

日期 Date:

拟制/Drawn	黄彬	深圳市韩下电子有限公司 工程专用章
审核/Check	张伟	
批准/Approved	罗小春	

深圳市韩下电子有限公司