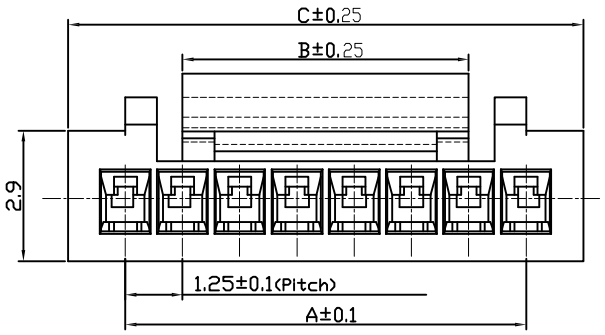

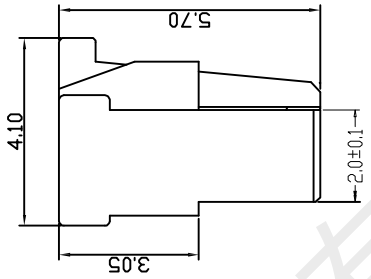

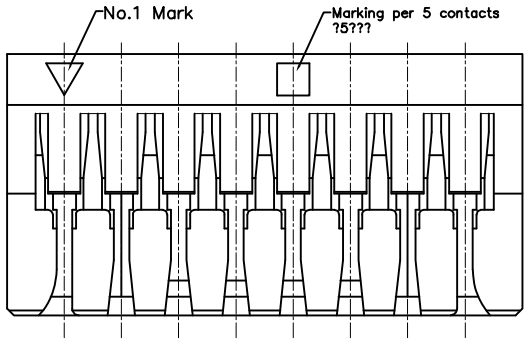

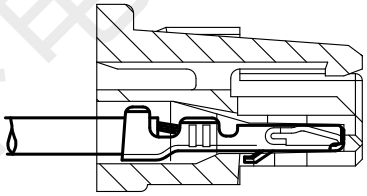

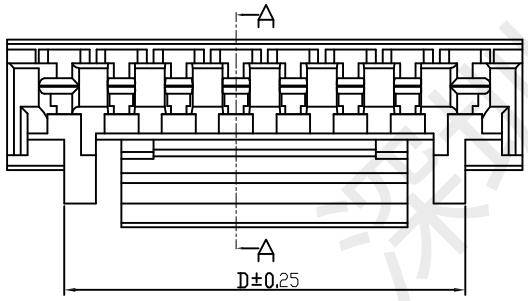

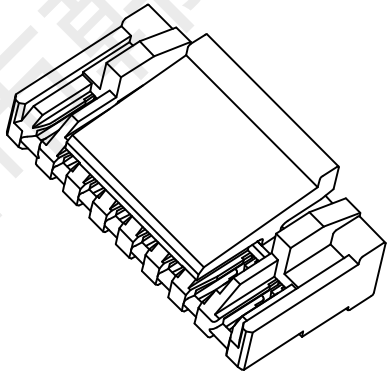

SPECIFICATIONS

1、Current Rating: 1A AC, DC
2、Voltage Rating:125V AC, DC
3、Temperatuer Range: -25℃～+85℃
4、Contact Resistance: 20mΩ Max
5、Insulation Resistance: 100MΩ Min
6、Withstanding Voltang: 500V AC/minute
7、Material:PA66,UL94V-0

孔位 Poles	尺寸（mm）			
	A	B	C	D
2Y	1.25	2.00	3.75	———
3Y	2.50	3.20	5.00	———
4Y	3.75	4.00	6.25	———
5Y	5.00	4.00	7.50	———
6Y	6.25	6.25	8.75	———
7Y	7.50	6.25	10.00	———
8Y	8.75	6.25	11.25	8.75
9Y	10.00	6.25	12.50	9.75
10Y	11.25	8.20	13.75	11.00
11Y	12.50	8.20	15.00	11.00
12Y	13.75	8.20	16.25	11.00
13Y	15.00	8.20	17.50	11.00
14Y	16.25	8.20	18.75	11.00
15Y	17.50	8.20	20.00	11.00

GENERL TOLERANCE		制 图 DRAWING	黄彬	料 号 PART NO.	HX GH1.25-2Y	版 本 REV.	A
X.±0.25	X.°±2°	审 核 CHECK	张伟	品 名 TITLE	压线端子胶壳	页 次 SHEET	1/1
.X±0.20	.X°±1°	核 准 APPRONAL	罗小春	客户料号 CUTM. NO.			
.XX±0.15	.XX°±0.5°						
.XXX±0.10	.XXX°±0.5°	单 位 UNITS	MM	比 例 SCALE	1:1		

韩下 HANXIA 深圳市韩下电子有限公司

深圳市韩下电子有限公司

深圳市韩下电子有限公司
Shenzhen Hanxia Electronic Co., Ltd
Tel: 0755-23086569

承　认　书

SPECIFICATION FOR APPROVAL

产 品 编 码
Material code: _____

产品名称 Project：线对板胶壳

规格型号 Part No：HX GH1.25-2Y

贵公司承认印 Approal slgnatures

料 号/Part No.	签　章/Signatures

日期 Date:

拟制/Drawn	黄彬	深圳市韩下电子有限公司 工程专用章
审核/Check	张伟	
批准/Approved	罗小春	

深圳市韩下电子有限公司