版次	工程变更单号	基本描述	日期	修订

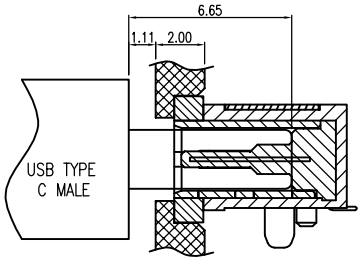

机壳与防水圈配合参考尺寸示意图

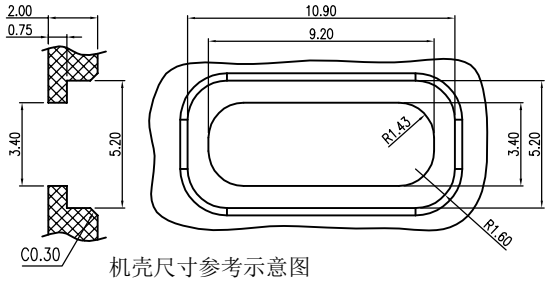

机壳尺寸参考示意图

NOTES:
1. MECHANICAL: MATING FORCE: 5-20N .
UNMATING FORCE: 8-20N .
DURABILITY: 10000 CYCLES MIN.
2. ELECTRICAL:
CURRENT: 3.0A MAX
VOLTAGE: 20V MAX
WITHSTANDING VOLTAGE: 100V AC
CONTACT RESISTANCE: 40 mΩ MAX INITIAL;
50 mΩ MAX AFTER 10000 CYCLES
3. ENVIRONMENTAL:
OPERATING TEMPERATURE RANGE -25° C ~ +85° C
4. Salt Spray:48H（SUS304外壳和端子镀金面通过盐雾48H)

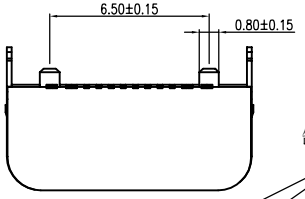

盖子连料缺口的朝向无需区分，
缺口朝锡脚方向或朝对插口方向都是OK的

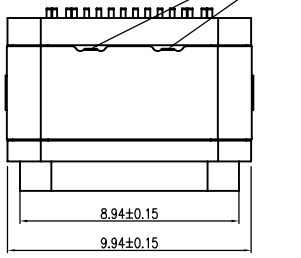

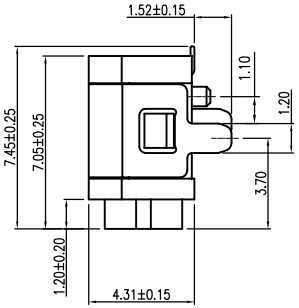

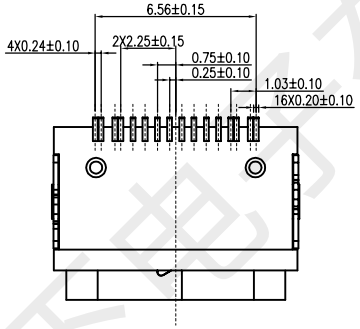

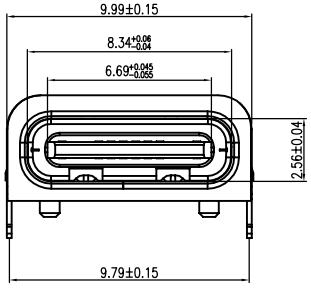

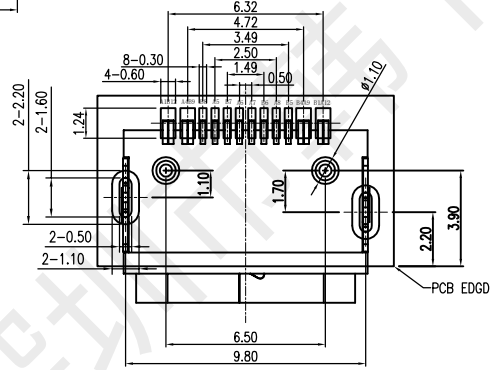

PCB LAYOUT
TOLERANCESIZE:±0.05

A1	GND	B12	GND
A2		B11	
A3		B10	
A4	VBUS	B9	VBUS
A5	CC1	B8	SBU2
A6	DP1	B7	DN2
A7	DN1	B6	DP2
A8	SBU1	B5	CC2
A9	VBUS	B4	VBUS
A10		B3	
A11		B2	
A12	GND	B1	GND

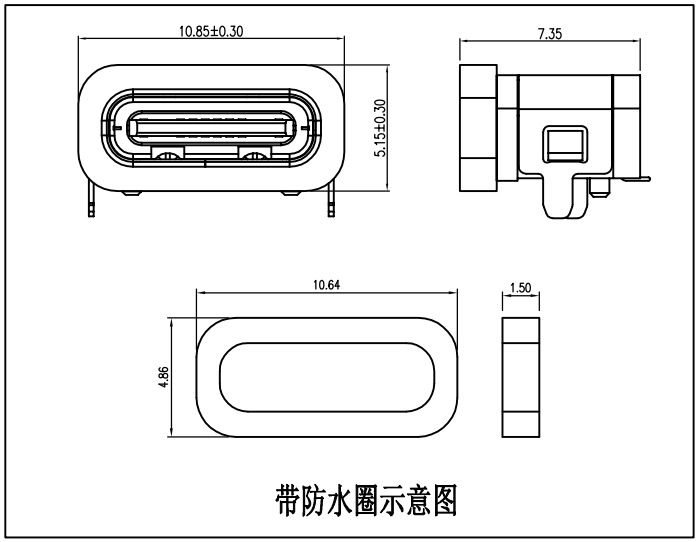

带防水圈示意图

TABLE:

零件料号	规格
上盖	SUS 301亮镍30u″.48H.
壳子	SHELL SUS 304 亮镍30u″.48H.
主体	Molding LCP 黑色 C7025 镀金G/F″

深圳市韩下电子有限公司

品名规格	HX-TYPE-C 16P IPX6-A-L7.05			设 计	黄彬
未注公差: .000 ±0.10 .00 ±0.20 .0 ±0.30 角度 ±1°	料号			审 核	张伟
	图纸类型	成品图	比例 1:1	核 准	罗小春
	视角	版本 A/0	单位 MM		

深圳市韩下电子有限公司

深圳市韩下电子有限公司
Shenzhen Hanxia Electronic Co., Ltd
Tel: 0755-23086569

承　认　书

SPECIFICATION FOR APPROVAL

产 品 编 码
Material code: _____

产品名称 Project： TYPE-C

规格型号 Part No： HX-TYPE-C 16P IPX6-A-L7.05

贵公司承认印 Approval signatures

料 号/Part No.	签　章/Signatures

日期 Date:

拟制/Drawn	黄彬	深圳市韩下电子有限公司 工程专用章
审核/Check	张伟	
批准/Approved	罗小春	

深圳市韩下电子有限公司