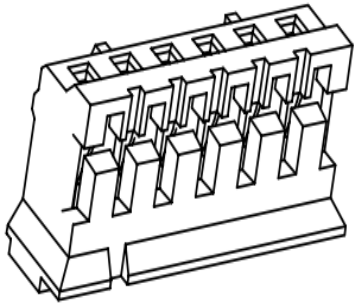

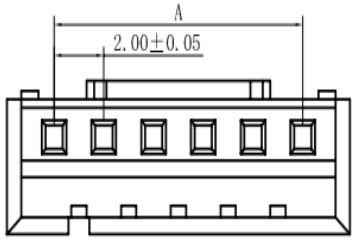

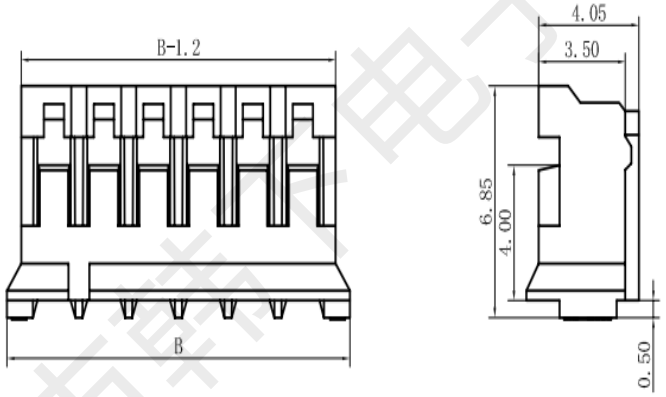

1. 极数 poles: 2 to 20P
2. 额定电流 Current rating: 2.0A AC, DC
3. 额定电压 Voltage rating: 250V AC, DC
4. 温度范围 Temperature range: -25。C to +85。C
5. 接触电阻 Contact resistance: ≤20mΩ
6. 绝缘电阻 Insulation resistance: ≥1000mΩ
7. 耐电压 Withstand voltage: 800V AC/minute
8. 适用线规 Applicable Wire: AWG #32 to #24
9. 适用基板厚度 Applicable PC board thickness: 1.6mm

- **材料 Material:Nylon66 UL 94V-0**

Poles	Part No	Dimensions mm	
		A	B
2	PH-2Y	2.00	5.80
3	PH-3Y	4.00	7.80
4	PH-4Y	6.00	9.80
5	PH-5Y	8.00	11.80
6	PH-6Y	10.00	13.80
7	PH-7Y	12.00	15.80
8	PH-8Y	14.00	17.80
9	PH-9Y	16.00	19.80
10	PH-10Y	18.00	21.80
11	PH-11Y	20.00	23.80
12	PH-12Y	22.00	25.80
13	PH-13Y	24.00	27.80
14	PH-14Y	26.00	29.80
15	PH-15Y	28.00	31.80
16	PH-16Y	30.00	33.80
-- —	— —	— —	-- —

GENERL TOLERANCE		制 图 DRAWING	黄彬	料号 PART NO.	HX PH2.0-9Y	版本 REV.	A
X.±0.25	X.°±2°	审 核 CHECK	张伟	品名 TITLE	压线端子胶壳	页次 SHEET	1/1
.X±0.20	.X°±1°			客户料号 CUTM. NO.			
.XX±0.15	.XX°±0.5°	核 准 APPRONAL	罗小春				
.XXX±0.10	.XXX°±0.5°	单 位 UNITS	MM	比 例 SCALE	1:1	韩下 HANXIA 深圳市韩下电子有限公司	

深圳市韩下电子有限公司

深圳市韩下电子有限公司
Shenzhen Hanxia Electronic Co., Ltd
Tel: 0755-23086569

承　认　书

SPECIFICATION FOR APPROVAL

产 品 编 码
Material code: _____

产品名称 Project：线对板胶壳

规格型号 Part No：HX PH2.0-9Y

贵公司承认印 Approal slgnatures

料 号/Part No.	签　章/Signatures

日期 Date:

拟制/Drawn	黄彬	深圳市韩下电子有限公司 工程专用章
审核/Check	张伟	
批准/Approved	罗小春	

深圳市韩下电子有限公司