REV.	EC#	DESCRIPTION	DATE DRAWN	CHECK	APPROVED
1.00		初版发行	2020-8-28		

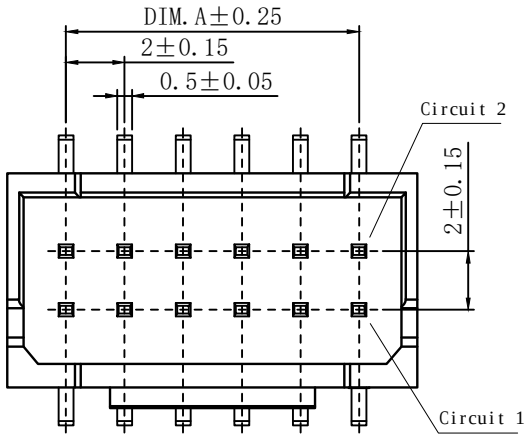

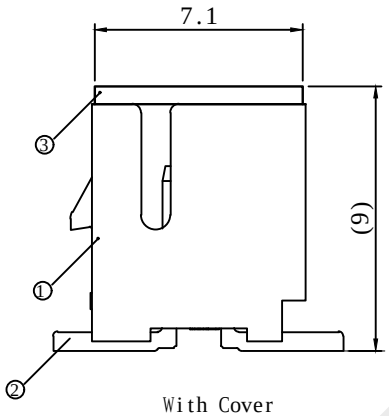

With Cover

2*2P~2*5P	⊥	0.10
2*6P~2*12P	⊥	0.13
2*13P~2*22	⊥	0.15

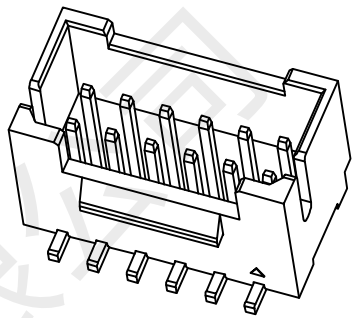

2x22P	42.0	46.0	39.0
2x21P	40.0	44.0	37.0
2x20P	38.0	42.0	35.0
2x19P	36.0	40.0	33.0
2x18P	34.0	38.0	31.0
2x17P	32.0	36.0	29.0
2x16P	30.0	34.0	27.0
2x15P	28.0	32.0	25.0
2x14P	26.0	30.0	23.0
2x13P	24.0	28.0	21.0
2x12P	22.0	26.0	19.0
2x11P	20.0	24.0	17.0
2x10P	18.0	22.0	15.0
2x9P	16.0	20.0	13.0
2x8P	14.0	18.0	11.0
2x7P	12.0	16.0	9.0
2x6P	10.0	14.0	7.0
2x5P	8.0	12.0	5.0
2x4P	6.0	10.0	3.0
2x3P	4.0	8.0	3.0
2x2P	2.0	6.0	3.0
PIN	DIM.A	DIM.B	DIM.C

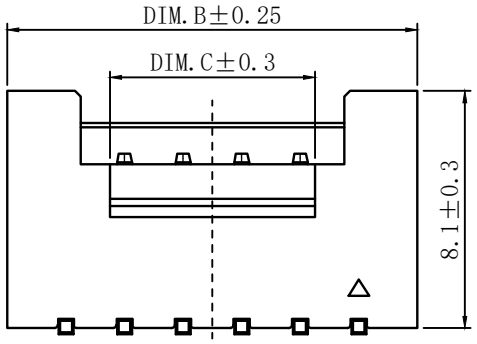

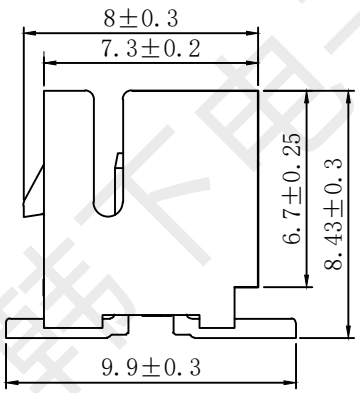

技术要求:

1) 材质:见附表;
2) 电镀:见附表;
3) 塑件表面平整、光洁、无毛刺、气泡、烧焦、变形、浇口无拉伤、多料或缺料等不良现象;
4) 端子表面无氧化、电镀不良等现象。

温度范围：-25℃~85℃
额定电压：250V AC/DC
额定电流：3A AC/DC
接触电阻：≤0.02Ω
绝缘电阻：≥1000MΩ
耐 压 值：800V AC/minute
适用基板厚度：1.6mm

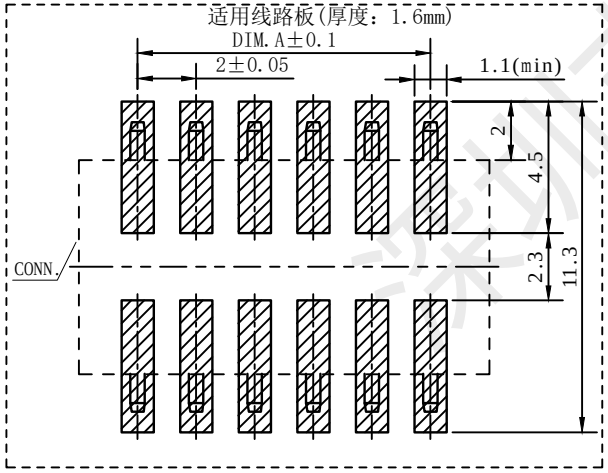

NO.	NAME	Q'TY	DESCRIPTION
4	CAP	1 PCS	材质:LCP (UL94V-0),颜色:本色
3	PIN	n PCS	材质:黄铜,电镀:镀亮锡
2	PIN	n PCS	材质:黄铜,电镀:镀亮锡
1	Housing	1 PCS	材质:LCP (UL94V-0),颜色:本色

GENERAL TOLERANCES			
DIM	TOL	DIM	DEG
X.		X°.	±3.00°
X.X	±0.35	X.X°	±2.00°
X.XX	±0.25	X.XX°	±1.00°
X.XXX	±0.15	X.XXX°	

深圳市韩下电子有限公司

DRAW :	黄彬	2020-8-28	TITLE: 针座	DRAW NAME: HX-PHB-2x4ALT
DESIGN:				
CHECK:	张伟	2020-8-28	SERIES: PHSD SERIES	DRAW NO.
APPROVED	罗小春	2020-8-28	P/N:	
CUSTOMER DRAWING			REV. 1.00 SCALE N/A	UNIT: mm SHEET: 1/1

深圳市韩下电子有限公司
Shenzhen Hanxia Electronic Co., Ltd
Tel: 0755-23086569

承　认　书

SPECIFICATION FOR APPROVAL

产 品 编 码
Material code: _____

产品名称 Project：针座

规格型号 Part No：HX-PHB-2x4ALT

贵公司承认印 Approal slgnatures

料 号/Part No.	签　章/Signatures

日期 Date:

拟制/Drawn	黄彬	深圳市韩下电子有限公司 工程专用章
审核/Check	张伟	
批准/Approved	罗小春	

深圳市韩下电子有限公司