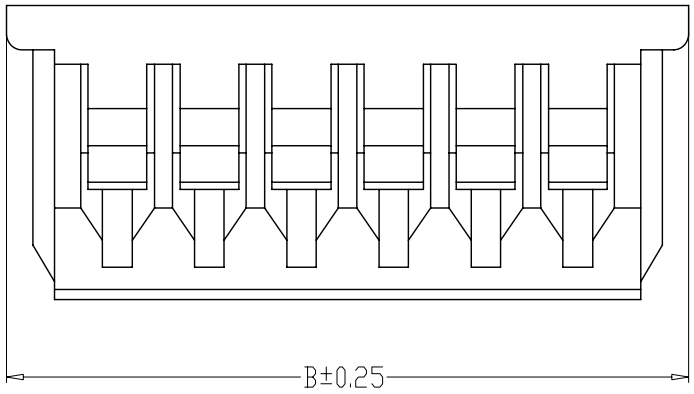

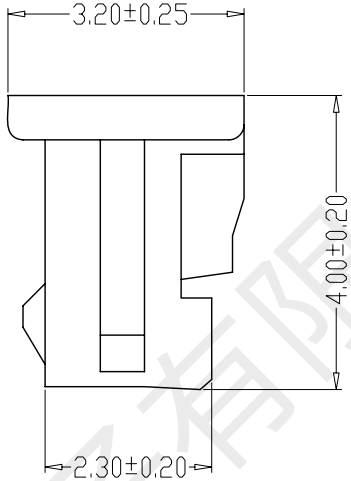

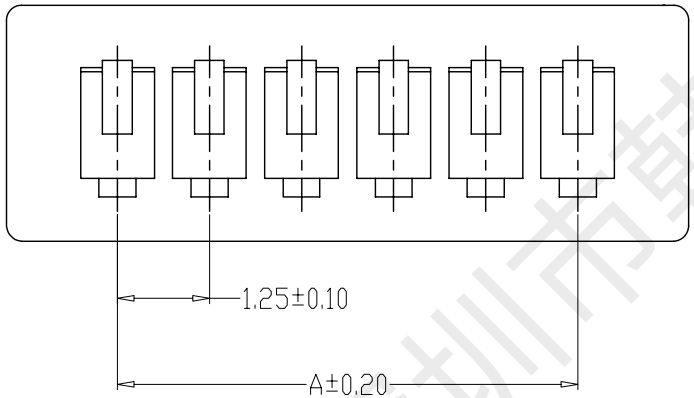

SPECIFICATIONS

1、Current Rating：1A AC，DC
2、Voltage Rating：125V AC，DC
3、Temperatuer Range：-25℃～+85℃
4、Contact Resistance：20mΩ Max
5、Insulation Resistance：100MΩ Min
6、Withstanding Voltang：500V AC/minute
7、Material:Nylo66,UL94V-0

编　号	尺寸（mm）	
	A	B
A1251-02Y	1.25	4.25
A1251-03Y	2.50	5.50
A1251-04Y	3.75	6.75
A1251-05Y	5.00	8.00
A1251-06Y	6.25	9.25
A1251-07Y	7.50	10.50
A1251-08Y	8.75	11.75
A1251-09Y	10.00	13.00
A1251-10Y	11.25	14.25
A1251-11Y	12.50	15.50
A1251-12Y	13.75	16.75
A1251-20Y	23.75	26.75

制图 DRAWN	变更内容 DESCRIPTION	日 期 DATE

GENERL TOLERANCE	
X.±0.25	X.°±2°
.X±0.20	.X°±1°
.XX±0.15	.XX°±0.5°
.XXX±0.10	.XXX°±0.5°

制 图 DRAWING	黄彬		
审 核 CHECK	张伟		
核 准 APPROVAL	罗小春		
单 位 UNITS	MM	比 例	1:1

料 号 PART NO.	HX 1.25-8Y	版 本 REV.	A
品 名 TITLE	压线端子胶壳	页 次 SHEET	1/1
客户料号 CUTM. NO.			

韩下 HANXIA 深圳市韩下电子有限公司

深圳市韩下电子有限公司

深圳市韩下电子有限公司
Shenzhen Hanxia Electronic Co., Ltd
Tel: 0755-23086569

承　认　书

SPECIFICATION FOR APPROVAL

产 品 编 码
Material code: _____

产品名称 Project：线对板胶壳

规格型号 Part No：HX 1.25-8Y

贵公司承认印 Approal slgnatures

料 号/Part No.	签　章/Signatures

日期 Date:

拟制/Drawn	黄彬	深圳市韩下电子有限公司 工程专用章
审核/Check	张伟	
批准/Approved	罗小春	

深圳市韩下电子有限公司