Frontplattenausschnitt (Rückseite)

Panel cut out (rear side)

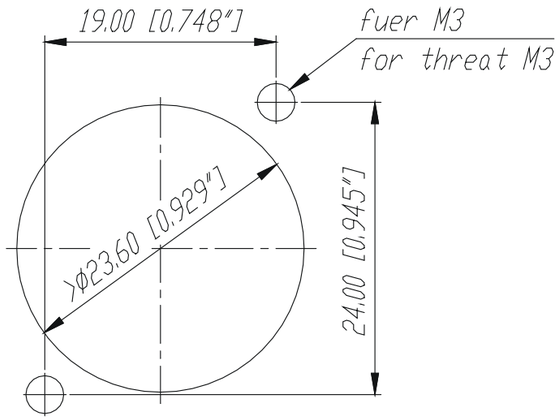

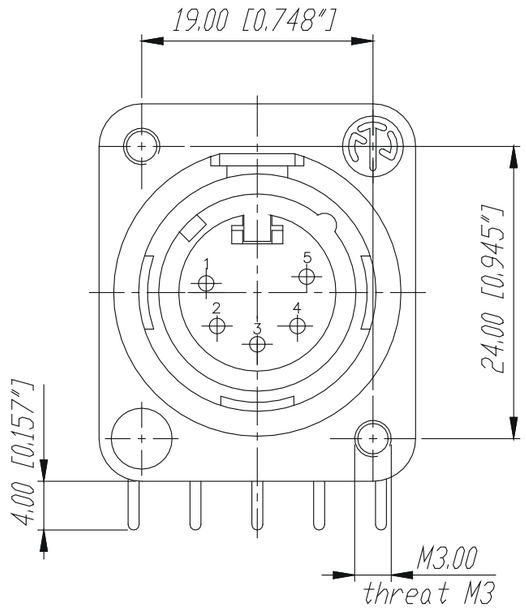

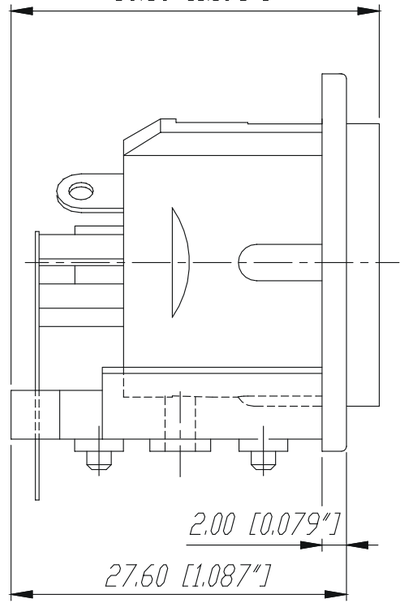

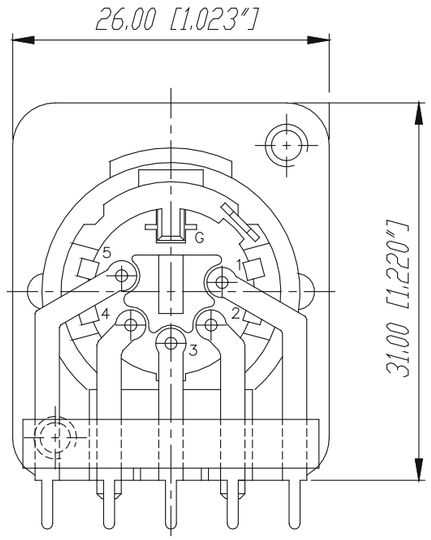

Print-Bohrplan (Bestückungsseite)

PCB-Layout (component side)

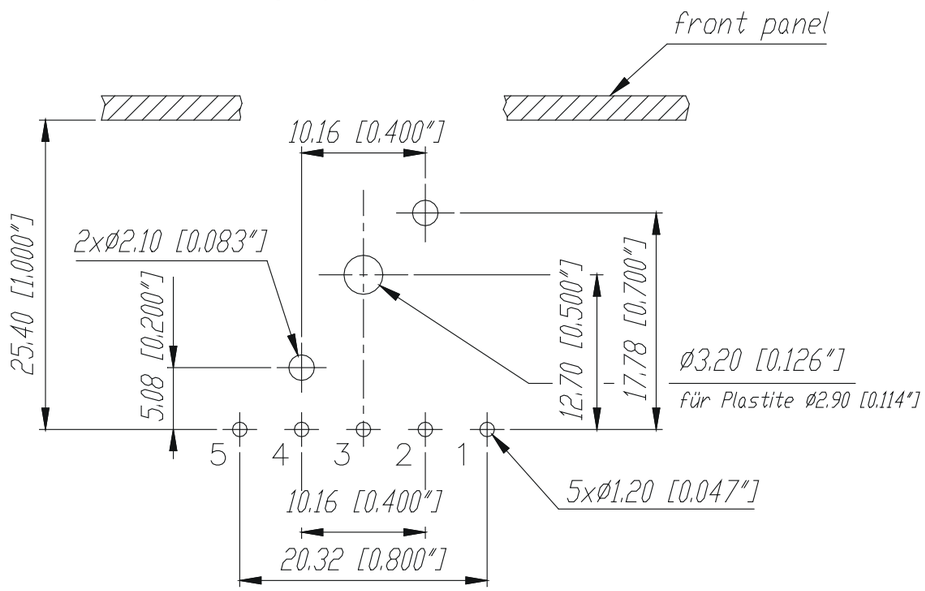

Ind.	Aenderung	Datum	Name
C	Aktuelle Zeichnung	03.03.98	Alinjak
B	Groundkontakt	27.03.95	Loretz
A	Ø3.20	27.03.95	Loretz

*)Lieferant darf ohne Ruecksprache nicht geaendert werden

Zeichnung urheberrechtlich geschuetzt (DIN 34) (C)

Werkstoff:

Massstab: 2:1

	Datum	Name
Gezeichnet	10.11.93	Loretz
Geprueft		
Gesehen		

Benennung: NC5MDM3-H

Ersetzt durch:

Blatt

Ersatz fuer:

von Blatt

NEUTRIK AG FL-9494 SCHAAN

Zeichn. Nr. 3102 St 10 29

Unikeyic Electronics

Global Electronic Components Distributor

Click to view pricing, inventory, delivery, and lifecycle information:

NEUTRIK:

NC3MXX-14-D NCJ6FI-H-0 NE8FDY-C6 NC3FAH-1 NC3FD-LX NC5MBV NRJ-NUT-R NYS373-2 MC8 NC4FX-TOP NC5FAH NE8FBH-C5-LED NF2D-2 NKTT-1BL NBB75DFGX NC3FAV2-0 NC3FDM3-H NKE6S-3-WOC NBNC75BFG7X NE8FBH NE8FDV-Y110-B XXR-9 NP3RX-BAG NA3MP NAOBO NC3FD-LX-HA NC4FP-1 NCJ6FI-V NADB9FF NC10MXX-14-B