标记 MARK	ECN编号/变更内容 ECN NO/DEFINITION	修改 REVISE	日期 DATE	核准 APPROVE

A1	GND	B12	GND
A4	VBUS	B9	VBUS
A5	CC1	B8	SBU2
A6	DP1	B7	DN2
A7	DN1	B6	DP2
A8	SBU1	B5	CC2
A9	VBUS	B4	VBUS
A12	GND	B1	GND
PIN	SIGNAL NAME	PIN	SIGNAL NAME

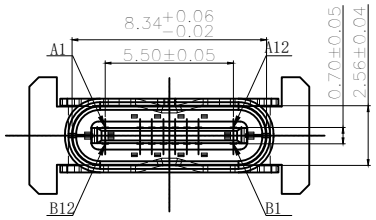

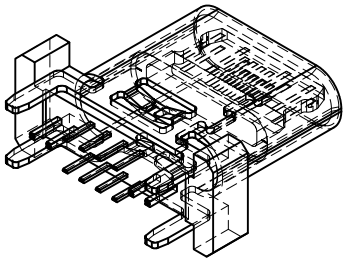

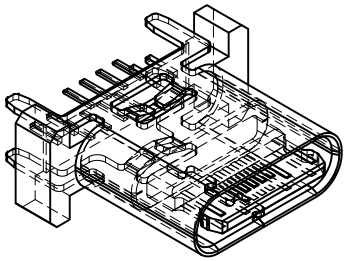

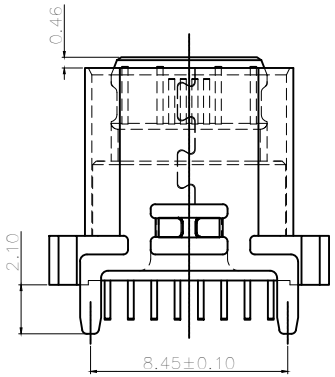

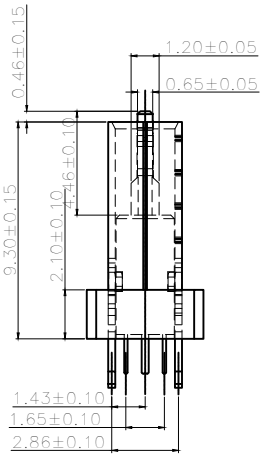

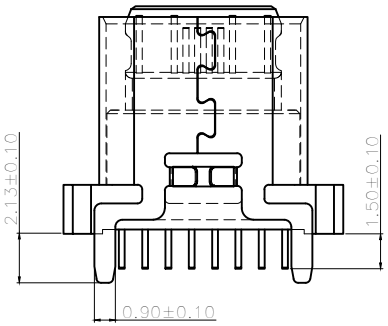

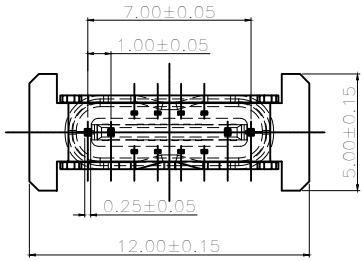

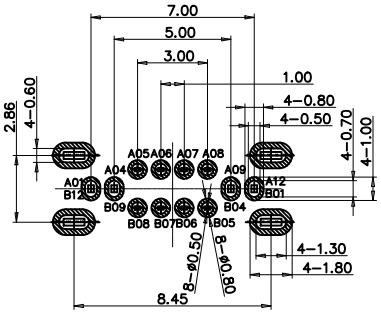

RECOMMENDED P.C.B. LAYOUT（俯视图）
TOLERANCE UNSPECIFIED ±0.05mm

备注：
1.材质：
1.1胶芯：LCP+30%G.F
1.2端子：C7025 ：镍底50U” MIN
接触区域镀金（AU 1u”）焊接区域镀金G/F
1.3外壳：SUS304，T=0.30mm：表面镀镍30U”MIN
1.4中夹片：SUS301:
2.主要特性：
2.1额定电流：5A
2.2接触阻抗：40mΩ MAX（初始值）
50mΩ MAX（测试后）
2.3绝缘阻抗：100MΩ MIN
2.4耐压测试：100V AC R M S
2.5整体插入力:5-20N 整体插入力：5-20N（耐久后）
整体拔出力：8-20N 整体拔出力：6-20N（耐久后）
2.6耐久：10000次
2.7耐高温：SMT回流焊（峰值260° ±5° ），塑胶不能有起泡，融胶等不良，变色，翘曲变形在公差范围以内。
2.8产品须做焊锡测试，粘锡面积达到95%以上：
2.9盐雾测试：24H MIN
3.0工作温度：-25℃～+80℃

序号	品名	材质	电镀/颜色	备注
3	外壳	不锈钢	镀镍	
2	接触	铜	镀金	
1	胶芯	LCP	黑色	

深圳市虹成电子有限公司	品名 TITLE	TYPE-C母座	
	料号 PART NO	HC-TYPE-C-16P-LC07A	
GENERAL TOLERANCES (UNLESS SPECIFIED)	比列 SCALE	1:1	
X. ±0.35 X°. ±2.0° .X ±0.25 .X° ±1.0° .XX ±0.15 .XX° ±0.5° .XXX ±0.10	单位 UNIT	MM	制图 DRAW AhYe
	张数 PART NO	1 OF 1	审核 CHECKED 夏操云
	版本 REV	A	批准 APPROVE 赵亮亮

Unikeyic Electronics

Global Electronic Components Distributor

Click to view pricing, inventory, delivery, and lifecycle information:

HC:

HC-PM254-8.5H-1x21PZ HC-FPC-0.5-24P-FH20 HC-PHB2.0-2x4AW HC-PHB2.0-2x5A
HC-PZ254-11.5L-1x20PZ HC-PM254-5.0H-2x10PZ HC-USB3.0-L257-J HC-PM254-8.5H-2x20PS
HC-PZ254-11.5L-2x18PZ HC-PZ254-13.8L-1x6PWA HC-USB3.0-L175-2X1-J HCZZ0001-6 HCZZ0032-6
HC-FPC-0.5-10P-FH20 HC-FPC-0.5-40P-FH20 HCZZ0576-5 HC-PM200-4.3H-2x20PZ
HC-PM200-4.3H-2x8PS HC-PZ254-11.5L-1x10PZ HC-USB3.0-C34-P HCZZ0530-4 HCZZ0514-6
HC-FPC-0.5-50P-FHH20 HC-USB2.0-L100-093P HC-USB3.0-C26 HCZZ0001-2 HCZZ0451-4 HCZZ0451-6
HC-FPC-0.5-6P-CSH20 HC-PZ127-7.2L-2x3PS