REV.	ECN	DESCRIPTION	MDF'D	DATE
	———	新订图面		

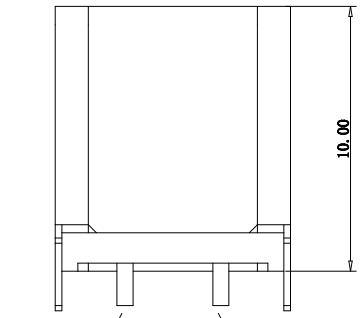

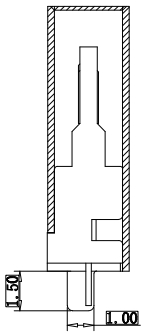

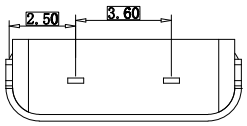

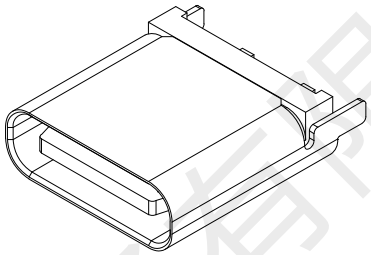

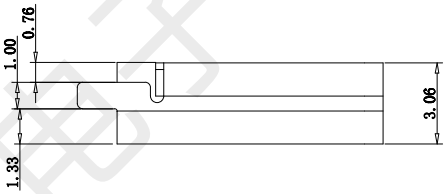

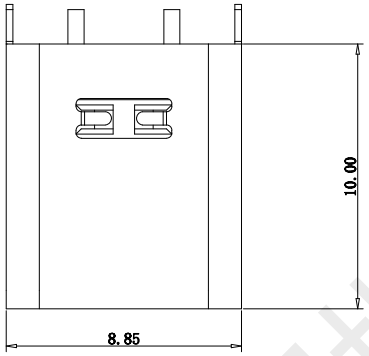

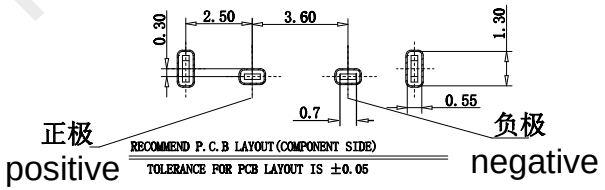

规格说明 Specifications:

1. 电气特性 Electrical:
   - 额定电压(Rated voltage)：5V DC
   - 额定电流(Rated current)：3A VBUS引脚；
   - 1.25A用于GND引脚，其他引脚为0.25A.
   - 接触电阻(Contact resistance)：40mΩ Max
   - 测试条件:20mv，100mA下测量.
   - 绝缘电阻(Insulation resistance)：100MΩ Min
   - 耐电压(Withstand Voltage)：100V AC
2. 机械性能 Mechanical:
   - 插入力(Mate force)：0.5-2.0Kg
   - 拔出力(Unmate force)：0.6-2.0Kg
   - 插拔次数(Durability)：5000 Cycles.
3. 材料 Matorial:
   - 胶芯(Housing)：LCP UL94 V-0
   - 端子(Contact)：C2680,T=0.2mm；镍底，镀金
   - 外壳(Shell)：不锈钢201-H 表面镀镍
4. 温度范围(Temperature Range)：-30℃ to +80℃

USB TYPE C PIN ASSIGNMENTS

PIN NUMBER	SIGNAL NAME	PIN NUMBER	SIGNAL NAME
		B12	GND
		B9	VBUS
A5	CC1		
		B5	CC2
A9	VBUS		
A12	GND		

TABLE:

NO	PART	Q'TY	Material
1	SHELL	1	ZINC ALLOY,NI30u"Min PLATED
2	CONTACT	6	C2680,TIN80u"/Aulu"/NI30u" PLATED
3	1MD HOUSING	1	LCP UL94 V-0 BLACK
4	CAP	1	LCP UL94 V-0 BLACK
5	WATERPROOF RING	1	SILICONE UL94 V-0 BLACK

深圳市韩下电子有限公司

品名(ITEM NO)	HX TYPE-C 2P LC H10.0	页码(SHEET)	1
料号(PART NO)	2P-ZC-10.0	版本(REV)	A1
图号(DWG NO)	A1	日期(DATE)	2022.7.19
		设计(DESIGN)	黄彬
		审核(CHECKED)	张伟
		核准(APPROVED)	罗小春

单位(UNIT)：MM

比例(SCALE)1:1

未注公差 TOLERANCE UNSPECIFIED

X.X	±0.20
X.XX	±0.15
X.XXX	±0.10
X°	±5°
X.X°	±2°

深圳市韩下电子有限公司

深圳市韩下电子有限公司
Shenzhen Hanxia Electronic Co., Ltd
Tel: 0755-23086569

承　认　书

SPECIFICATION FOR APPROVAL

产 品 编 码
Material code: _____

产品名称 Project：USB连接器

规格型号 Part No：HX TYPE-C 2P LC H10.0

贵公司承认印 Approal slgnatures

料 号/Part No.	签　章/Signatures

日期 Date:

拟制/Drawn	黄彬	深圳市韩下电子有限公司 工程专用章
审核/Check	张伟	
批准/Approved	罗小春	

深圳市韩下电子有限公司