

HDSR281M5SEC 固态继电器

一组常开触点：5A/28VDC

符合标准：GJB1515A-2001

筛选等级：Y 级

产品特点

- 外形尺寸：21.0mm×21.0mm×10.5mm
- 高可靠无触点式功率开关：MTBF≥10^6h
- 软开关技术大幅降低电磁干扰
- 5～32V 宽输入控制电压范围
- 控制电流：≯15mA
- 1500V 隔离电压
- 低导通压降：30mV/A
- 低至 250μA 的触点漏电流
- 触点无方向限制，与传统继电器兼容
- 产品重约 15g
- 金属气密封装，PCB 安装方式
- 可用于信号控制、点火控制、供电启动控制、电磁阀、电机控制及照明灯驱动等

极限使用环境

- 输入控制供电电压：5VDC～32VDC
- 极限持续输出电流：6A
- 极限工作温度：-55℃～+105℃
- 贮存温度：-65℃～+150℃
- 焊接温度(3 秒)：280℃

电气特性参数（TA=＋25℃）

电气参数		单位	最小	典型	最大	测试条件
输入特性	控制电压(V_{CC})	V	5	28	32	@常温
	控制电流(I_{CC})	mA	—	—	15	
	可靠开通电压(V_{ON})	V	6	—	—	@极限温度范围
	可靠关断电压(V_{OFF})	V	—	—	1	
输出特性	负载电压(V_{OUT})	V	—	28	50	
	负载电流(I_{OUT})	A	—	5	—	
	浪涌电压(V_P)	V	—	—	80	
	过载电流(I_P)	A	—	—	10	
	导通压降(V_D)	mV	—	100	150	I_{OUT}=5A
	断态漏电流(I_{LEAK})	μA	—	—	250	
	接通时间(t_{ON})	ms	—	—	15	
	关断时间(t_{OFF})	ms	—	—	10	
	功耗(P_{OFF})	mW	—	—	—	
	功耗(P_{ON})	mW	—	—	750	I_{OUT}=5A

一般特性	输入/输出隔离耐压	V	—	—	1500	
	输入/外壳隔离耐压	V	—	1500	—	
	绝缘电阻	MΩ	100	—	—	
	介质耐压	V	500	—	—	

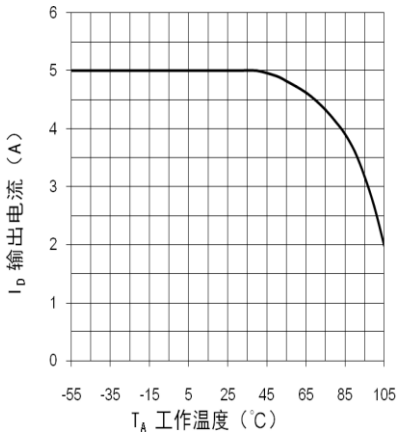

图1 输出电流–温度

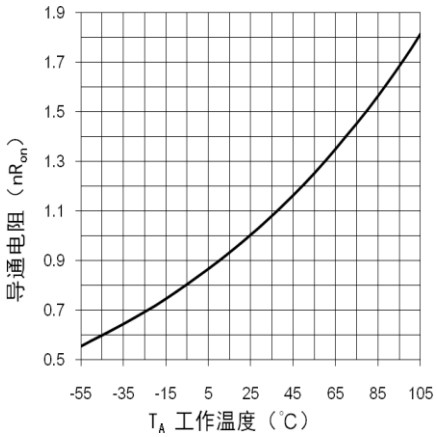

图2 导通电阻—温度

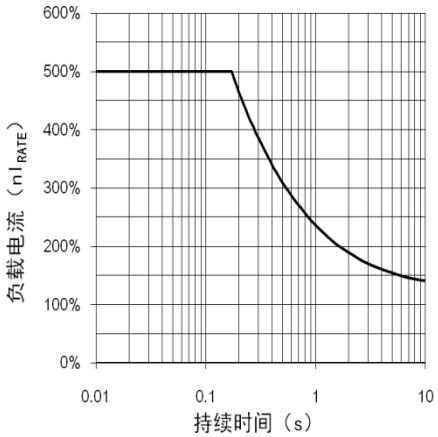

图3 过载特性

封装尺寸

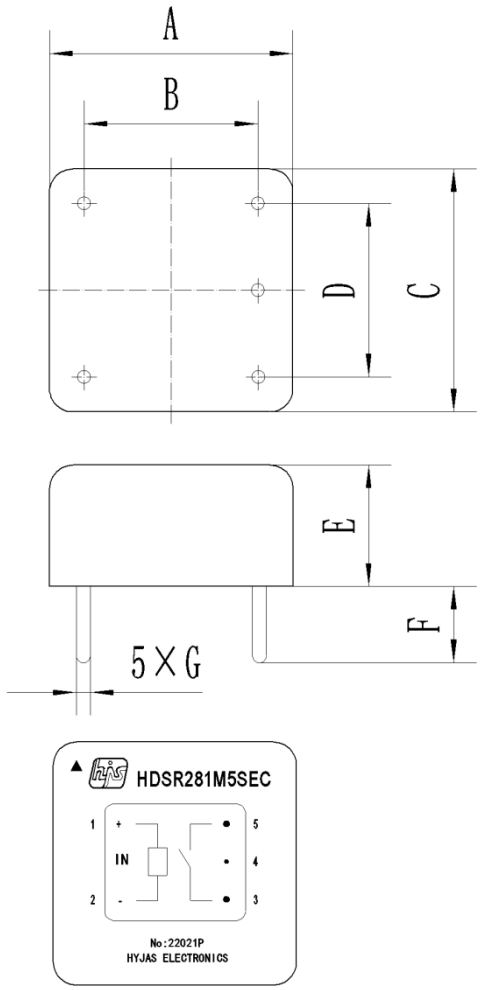

标识	公制(毫米)		英制(英寸)	
	最小	最大	最小	最大
A	20.8	21.0	0.819	0.827
B	14.8	15.2	0.583	0.598
C	20.8	21.0	0.819	0.827
D	14.8	15.2	0.583	0.598
E	10.3	10.5	0.406	0.413
F	4.5	6.7	0.177	0.264
G	1.1	1.3	0.043	0.051

引脚说明

序号	标识	功能描述
1	IN+	控制电源输入正端
2	IN-	控制电源输入负端
3	K2	开关触点 2
4	FB	漏电流限制反馈端，接功率回线
5	K1	开关触点 1

典型应用电路

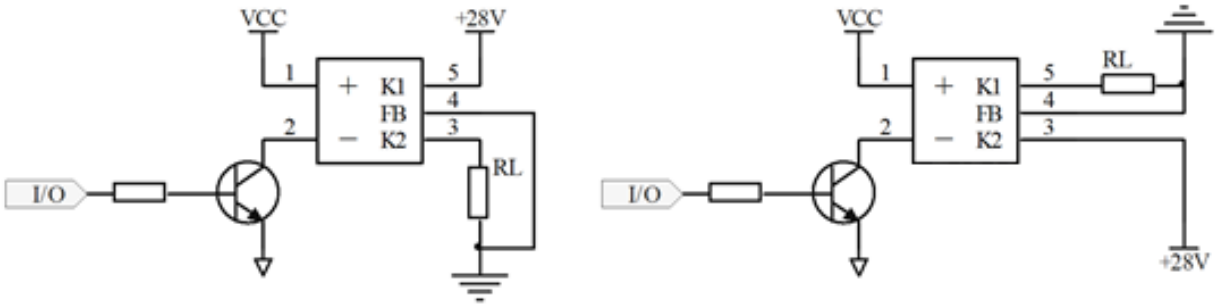

图4　MDSR281M5SEC 典型应用电路

产品选型

H	DSR	28	1	M	5	S	E	C
品牌代号	产品类型	功率电压	触点数	质量等级	额定电流	触点类型	漏电流	封装壳号及安装方式
HYJAS	DSR:直流	28:28VDC	1 2	I:工业级 M:军用级 MV:宇航级	5:5A 8:8A	S:常开 T:常闭	G:通用 E:极低	C 壳,PCB 安装

联系方式

咨询或订货请联系上海黑捷士电子有限公司或代理商。

电话：**86-21-5429 6865**

传真：**86-21-6476 8434**

邮箱：**netlock@hyjas.com**

网址：**www.hyjas.com**