1.跷板开关型号ROCKER SWITCH MODEL SS11-BBIWG-RE20-R
2.快插端子QUICK CONNECTOR TYPE;
单刀单掷(SINGLE POLE SINGLE THROW);
3.额定值RATING:12A 125/250VAC (UL;C-UL);
16A 125/250VAC (UL;C-UL);
16(4)A 250V~T125/55(ENEC17·NEMKO·CQC·CB)
4.柄的颜色ACTUATOR COLOR: 黑色BLACK
基座的颜色HOUSING COLOR: 黑色BLACK
5.柄的印字形式ACTUATOR PRINTING:"I/O" WHITE COLOR
6.所有部件均使用环保材料
ALL MATERIALS USE IN CONFORMIY WITH THE RoHS DIRECTIVE

SCHEMATIC

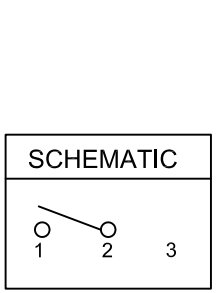


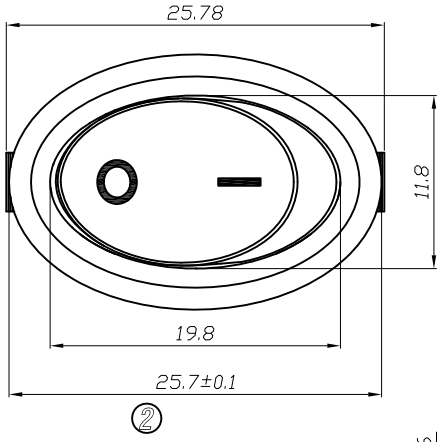


PANEL CUTOUT DIMENSION,PANEL THICKNESS 0.8~1.2mm

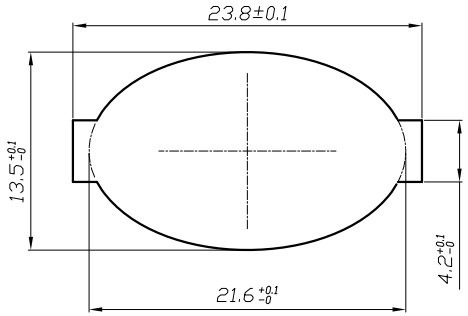


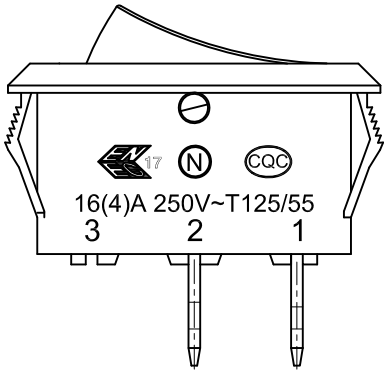


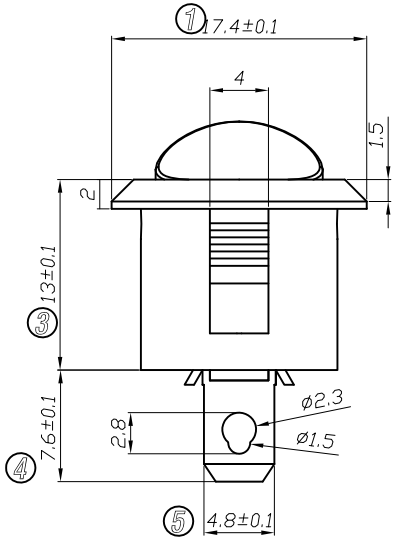


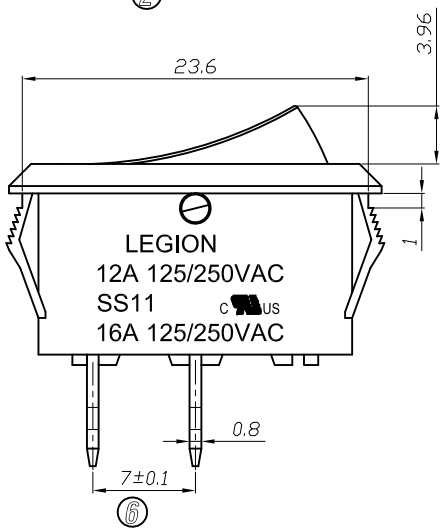


| 修正 REVISION | 說明 DESCRIPTION | 修订者 REVISED BY | SPECIFICATION | | | | 公差 TOLERANCES | TOLERANCES UNLESS OTHERWISE SPEC.±0.3/0.05,ANG.±2° | | |
|---|---|---|---|---|---|---|---|---|---|---|
| | | | 製圖 DRAWN BY | 設計 DESIGNED BY | 校對 CHECKED BY | 核准 APPROVED BY | 單位 UNIT | mm | 機種名稱 MODEL NAME | ROCKER SW |
| ④ | | | 24-JUL-2017 管林华 | 24-JUL-2017 刘美昌 | 24-JUL-2017 刘美昌 | 24-JUL-2017 刘美昌 | 比例 SCALE | 2/1 | 機種編號 MODEL NO. | SS11-BBIWG-RE20-R |
| ③ | | | | | | | 日期 DATE | 2017.7.24 | 六鈞電子五金有限公司 LEGION ELECTRONIC & HARDWARE CO., LTD. | |
| ② | | | | | | | | | | |
| ① | | | | | | | | | | |