HX 1.25-4P DT 200mm 28AWG

1.25mm×4P插头，UL1007， 80°C，28AWG，线长200mm（1端插头，另一端剥皮镀锡2mm）

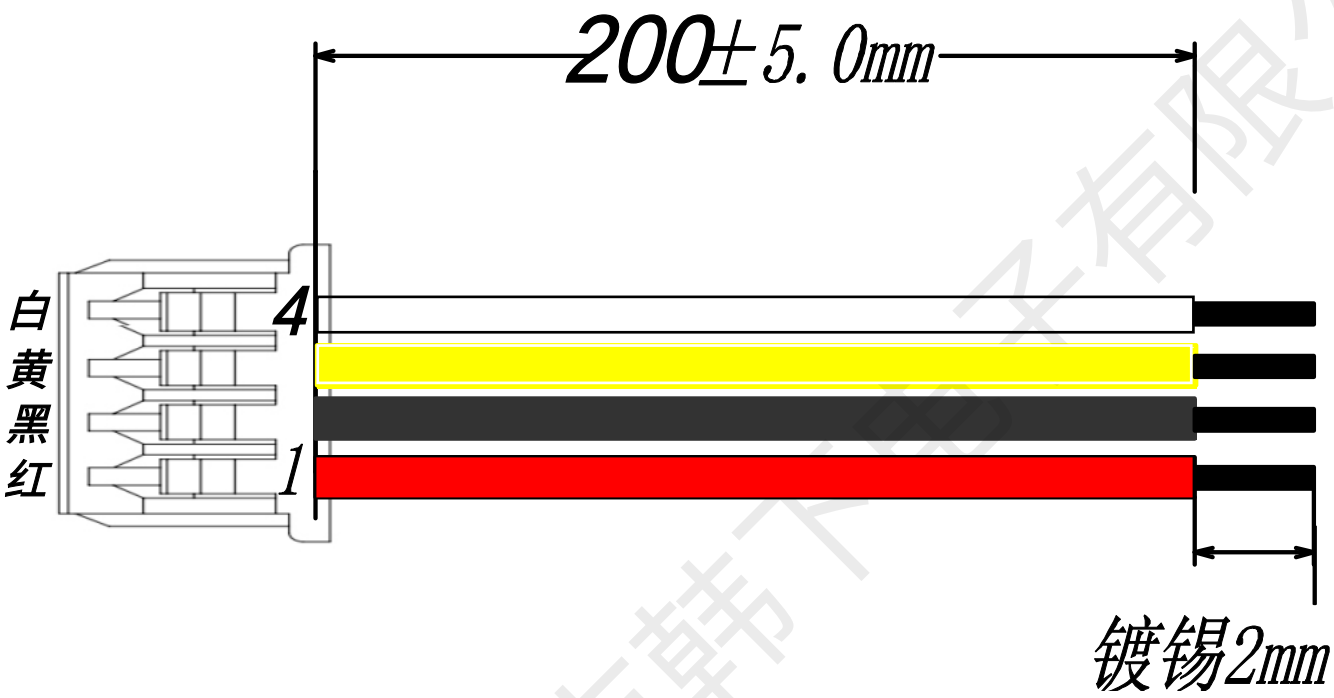

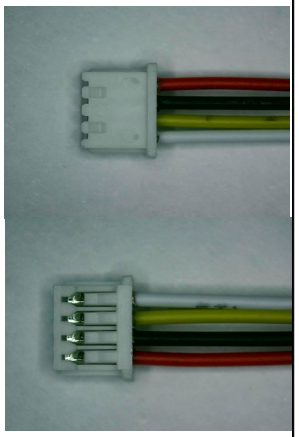

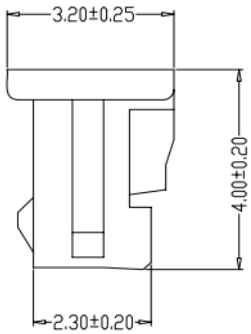

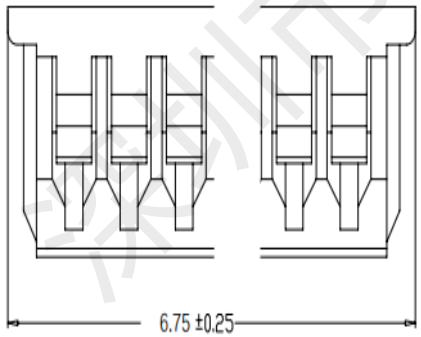

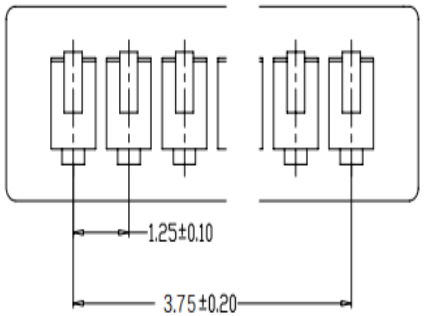

技术要求：

1.标识清晰可见，表面不得有划痕，裂纹，起泡，污损，毛刺等；
2.无明显影响使用功能和接触性能的缺陷
3.材料：塑料PA66
4.额电电流：0.5A AC,DC
5.额电电压：300V AC,DC
6.接触电阻：≤20mΩ
7.绝缘电阻：≥100MΩ
8.应用线型：AWG #28（1007）
9.温度范围：-25°C to +85°C

深圳市韩下电子有限公司	
日期：2020-6-15	元件名称：HX 1.25-4P DT 200mm 28AWG
绘图： 李春风	
审核： 钟华华	
批准： 罗孝金	
尺寸单位：MM	
第 1 页 共 1 页	

深圳市韩下电子有限公司