概述

CD4051B是一款采用先进CMOS技术设计的单个8通道多路复用器。是一个单刀八掷配置形式的模拟开关。具有三个二进制通道控制输入(A、B、C)以及一个使能输入INH。二进制输入信号，控制8个通道中的一个通道开启，其余通道关闭。

特征

- 低输入电流：IIN ≤1uA，@VIN=VDD-VSS=15V,Ta=25℃
- 低静态功耗：IDD=0.2uA(典型)@VDD-VSS=15V,Ta=25℃
- 低通电阻： 60Ω（典型)@VDD-VSS=VDD-VEE=15V,Ta=25℃
- 通道漏电流： ±100nA(典型) @VDD-VEE=15V
- 宽工作电压 VDD-VSS 范围： 3V~15V
- 先断后通切换消除了通道重迭开启
- 单刀八掷配置形式的模拟开关
- 封装形式：DIP-16 、SOP-16 、TSSOP-16

产品用途

- 模拟和数字多路复用与解复用
- 数字寻址信号的逻辑电平转换
- 信号选通
- 其它应用领域

参考信息

脚位信息

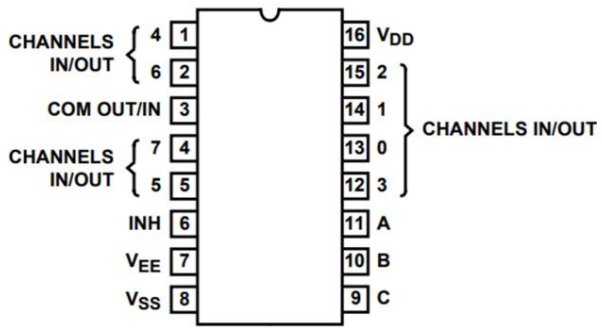

管脚功能定义

SOP-16/ DIP-16 /TSSOP-16

封装形式和管脚功能定义

管脚序号	管脚定义	说明	管脚序号	管脚定义	说明
1	4	4 通道	16	VDD	电源正
2	6	6 通道	15	2	2 通道
3	COM OUT/IN	通道公共端	14	1	1 通道
4	7	7 通道	13	0	0 通道
5	5	5 通道	12	3	3 通道
6	INH	使能控制	11	A	通道控制输入 A
7	VEE	模拟开关负电源	10	B	通道控制输入 B
8	VSS	电源地	9	C	通道控制输入 C

极限值

参数	符号	极限值	单位
直流电源电压	$V_{DD}-V_{SS}$	-0.5~18	V
模拟电源电压	$V_{DD}-V_{EE}$	18	V
直流输入电压	V_{IN}	$-0.5+V_{SS}$~$V_{DD}+0.5V$	V
功耗	P_D	500	mW
工作温度	T_A	-40~85	℃
存储温度	T_S	-65-150	℃
引脚焊接温度	T_W	260,10s	℃

注：极限参数是指无论在任何条件下都不能超过的极限值。如果超过此极限值，将有可能造成产品劣化等物理性损伤； 同时在接近极限参数下，不能保证芯片可以正常工作。

原理逻辑图

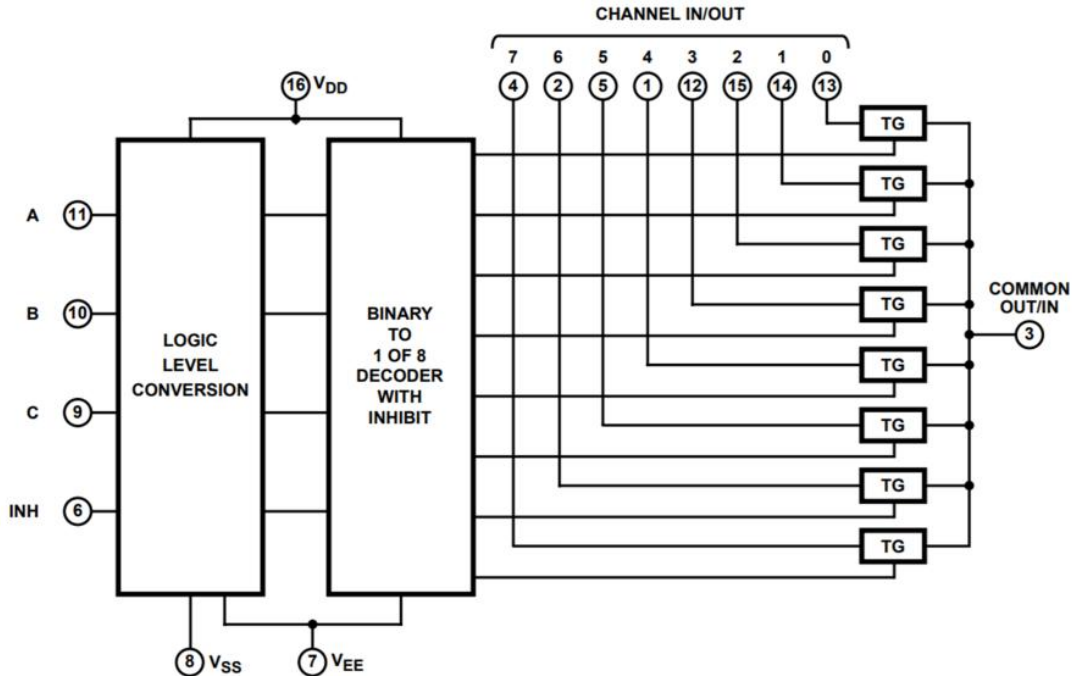

真值表

INPUTS				OUTPUTS
INH	C	B	A	“ON” CHANNEL(S)
0	0	0	0	0
0	0	0	1	1
0	0	1	0	2
0	0	1	1	3
0	1	0	0	4
0	1	0	1	5
0	1	1	0	6
0	1	1	1	7
1		×	×	None

×:任意值

推荐工作条件

项目	符号	最小值	典型值	最大值	单位
直流电源电压	$V_{DD}-V_{SS}$	3		15	V
控制输入电压	V_{IS}	0		$V_{DD}-V_{SS}$	V
模拟电源电压	$V_{DD}-V_{EE}$	0		15	V
模拟输入输出电压	V_{IN} 、V_{OUT}	0		$V_{DD}-V_{EE}$	V
工作温度	T_A	-40		85	℃

电学特性

直流电学特性： （$V_{IS}=V_{IN}-V_{SS}$ ，$V_{EE}=V_{SS}$ ，RL = 3kΩ ， T_A=25℃ 除非特别指定）

符号	项目	测试条件		VDD （V）	最小值	典型值	最大值	单位
V_{IH}	高电平有效输入电压	$V_{IH}=V_{DD}$ through 1k	$V_{EE}=V_{SS}$, RL=1kΩ to V_{SS}, I_{IS}<2uA on all OFF Channels	5	3.5			V
				10	7			V
				15	11			V
V_{IL}	低电平有效输入电压	$V_{IL}=V_{DD}$ through 1k		5			1.5	V
				10			3	V
				15			4	V
R_{ON}	导通电阻	0≤V_{IS} ≤V_{DD}		5		150		Ω
				10		80		
				15		60		
△R_{ON}	相邻通道导通电阻差			5		15		Ω
				10		10		
				15		5		
I_{OFF}	漏电流	输入输出通道关闭，INH=V_{DD}		18			±100	nA
I_{IN}	输入电流	$V_{IN}=V_{DD}$ or V_{SS}		18		0.01	±0.1	uA
I_{DD}	静态电流	$V_{IN}=V_{DD}$ or V_{SS}		5		0.01	5	uA
				10		0.01	10	uA
				15		0.01	20	uA
C_{IN}	输入电容	任意输入端				5	7.5	pF
C_{IS}	通道输入电容					5		pF
C_{OS}	输出电容					9		pF
C_{IOS}	导通电容					0.2		pF

交流电学特性： （$V_{SS}=V_{EE}$，Ta=25℃ ， tr=tf=20ns， tpd 包含 t_{PHL}、t_{PLH}， 见测试方法，除非特别指定

项目	符号	测试条件	VDD	最小值	典型值	最大值	单位
传输延迟时间 Signal Input to Output	tpd	$V_{IS}=V_{DD}$, RL=200k, CL=50pF	5		15		ns
			10		10		ns
			15		7		ns
传输延迟时间 Address-to-Signal OUT (Channels ON or OFF)	tpd	CL=50pF, RL=10k	5		100		ns
			10		80		ns
			15		50		ns

交流电学特性：　(Continues,)

项目	符号	测试条件	VDD	最小值	典型值	最大值	单位
传输延迟时间 Inhibit-to-Signal OUT Channel Turning ON	tpd	C_L=50pF, R_L=1k	5		100		ns
			10		50		ns
			15		30		ns
传输延迟时间 Inhibit-to-Signal OUT (Channel Turning OFF)	tpd	C_L=50pF, R_L=10k	5		100		ns
			10		50		ns
			15		30		ns

测试方法

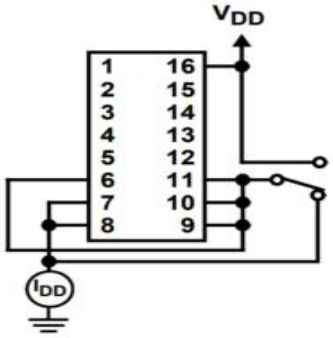

Fig.1 静态电流

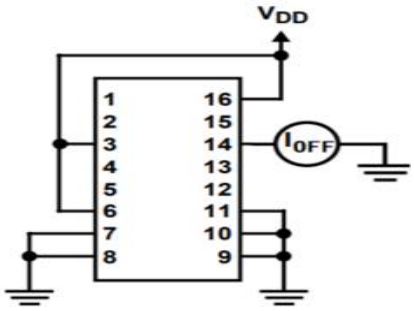

Fig.2 相邻通道关闭漏电流

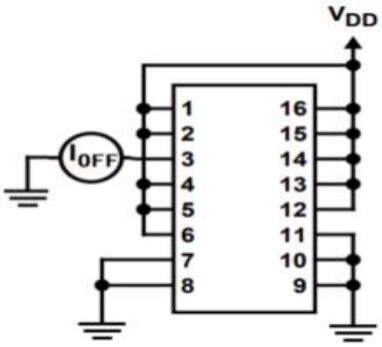

Fig.3 所有通道关闭漏电流

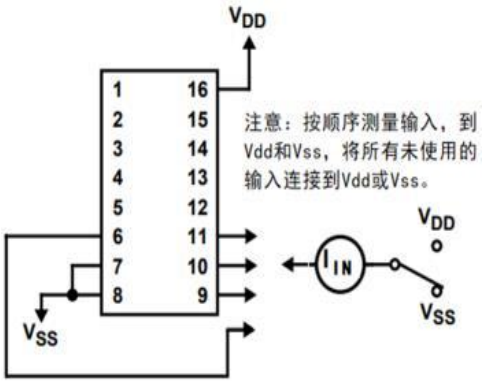

Fig.4 输入电流

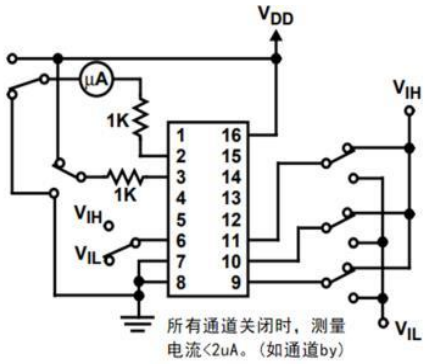

Fig.5 输入逻辑电平电压

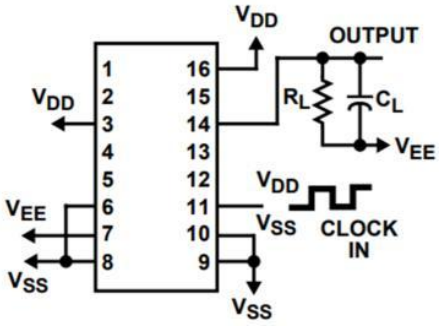

Fig.6 传播延迟-通道控制输入 to 开关输出

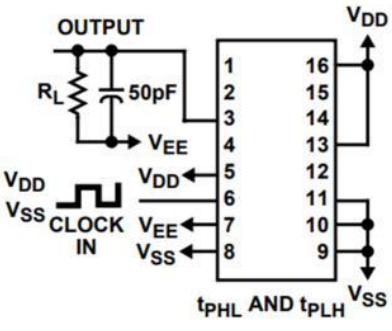

Fig.7 传播延迟-使能输入 to 开关输出

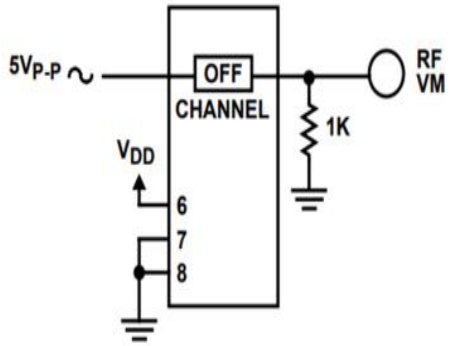

Fig.8 所有通道关闭信号串扰

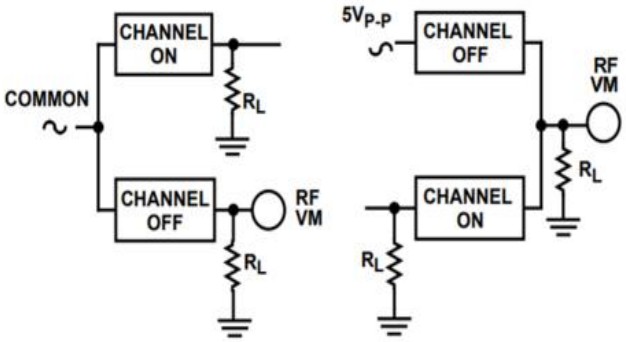

Fig.9 同一通道信号串扰

波形测量示意图

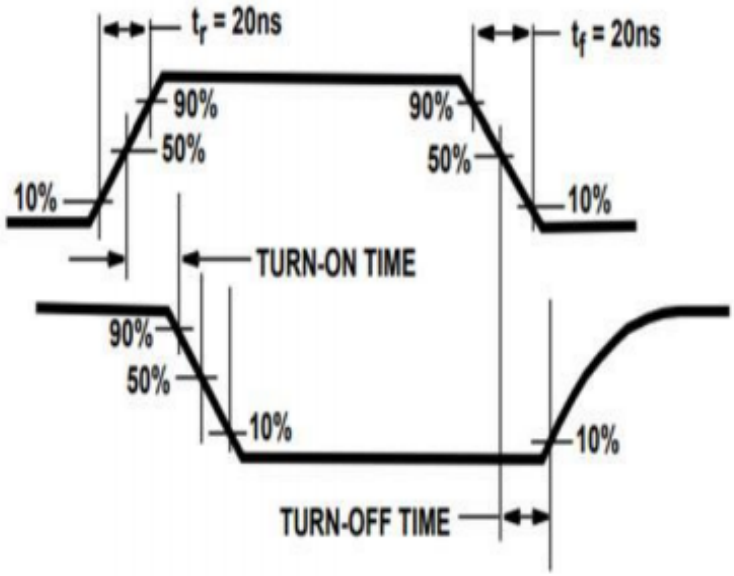

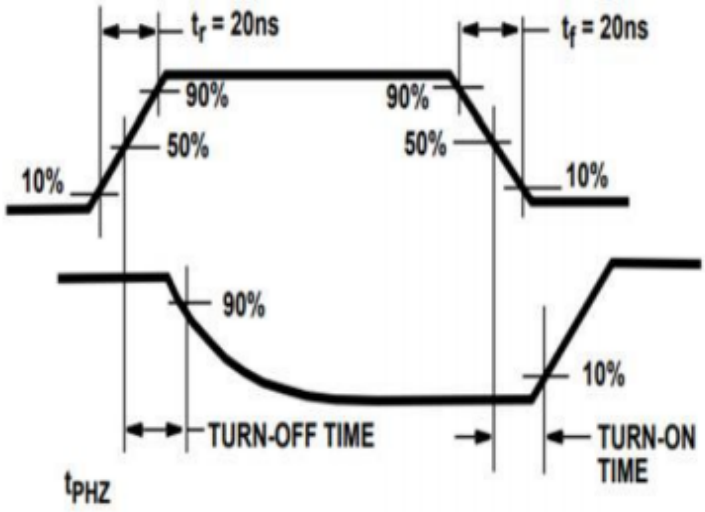

SOP-16 包装数据

单位：毫米 / 英寸

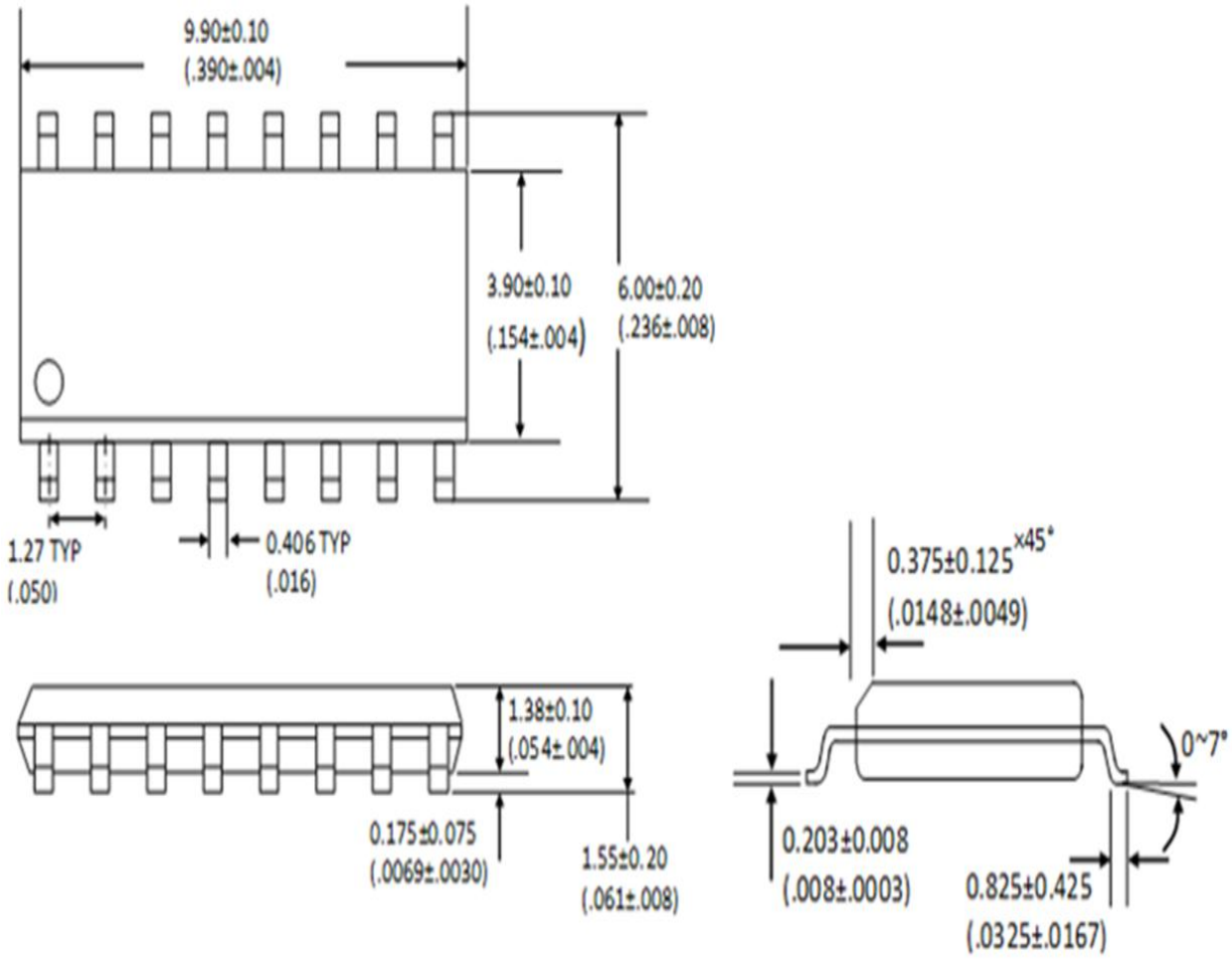

订购信息

P/N	PKG	QTY
CD4051BM	SOP-16	2500

DIP-16 包装数据

单位：毫米 / 英寸

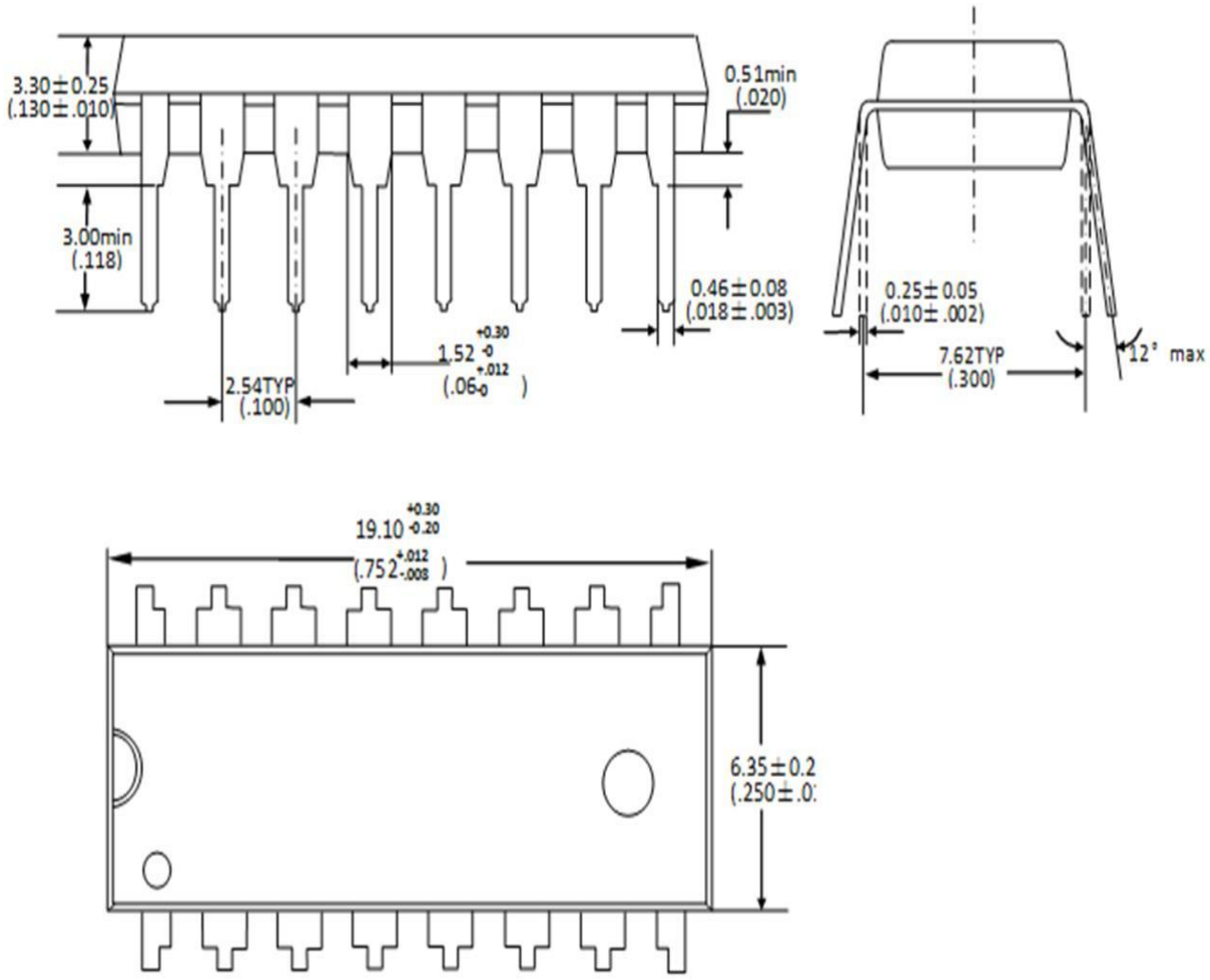

订购信息

P/N	PKG	QTY
CD4051BE	DIP-16	1000

TSSOP-16 包装数据

单位：毫米 / 英寸

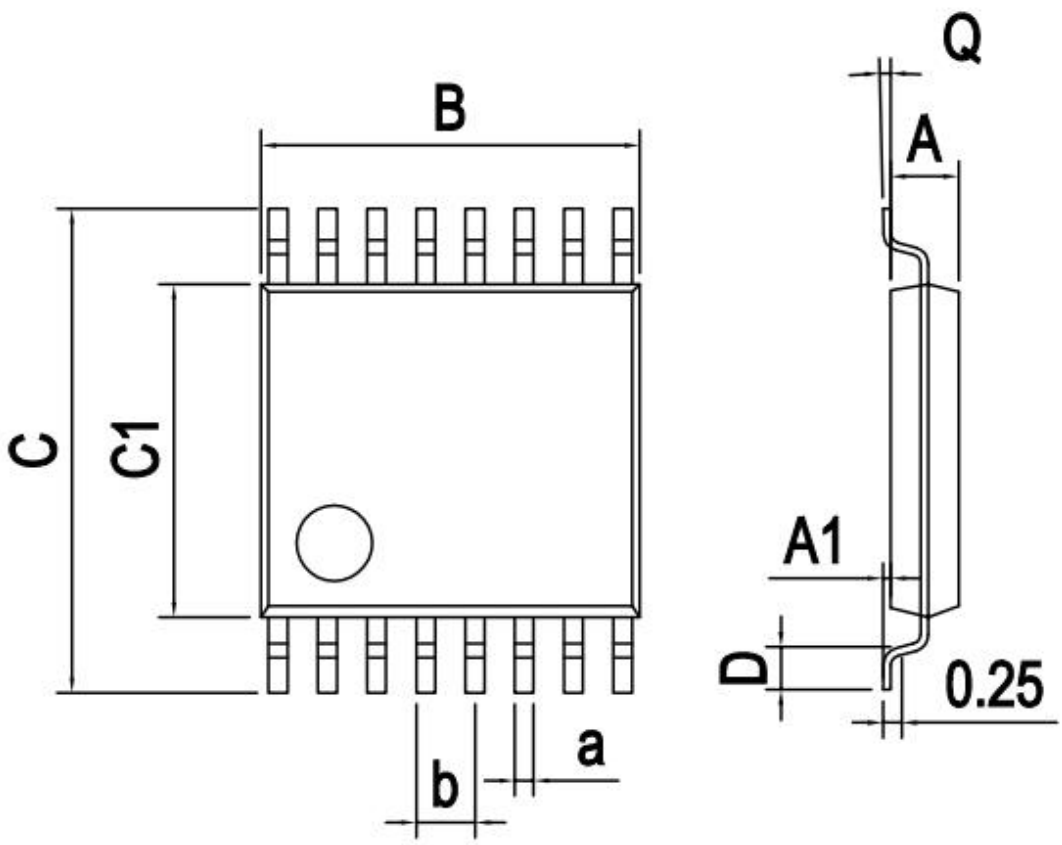

Dimensions In Millimeters					
Symbol ：	Min ：	Max ：	Symbol ：	Min ：	Max ：
A	0.800	1.000	D	0.400	0.850
A1	0.050	0.150	Q	0°	8°
B	4.900	5.100	a	0.240 TYP	
C	6.250	6.550	b	0.650 TYP	
C1	4.300	4.500			

订购信息

P/N	PKG	QTY
CD4051BMT	TSSOP-16	2500