标记 MARK	ECN编号/变更内容 ECN NO/DEFINITION	修改 REVISE	日期 DATE	核准 APPROVE

PIN	尺寸（mm）	
	A	B
02P	3.00	8.20
03P	6.00	10.00
04P	9.00	13.00
05P	12.00	16.00
06P	15.00	19.00

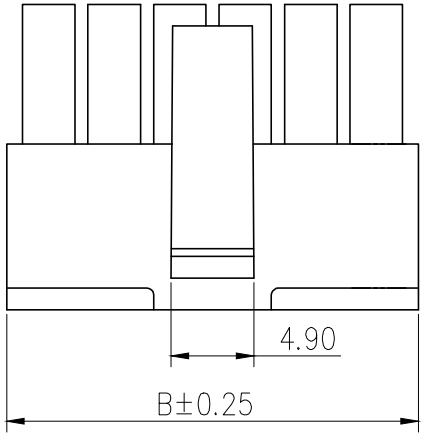

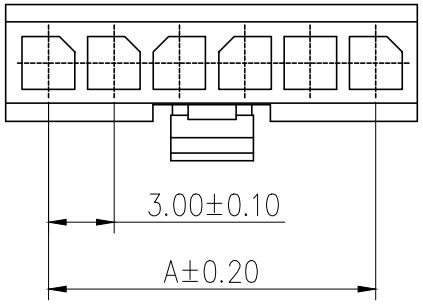

SPECIFICATIONS
1、Current Rating: 5A AC, DC
2、Voltage Rating: 250V AC, DC
3、Temperatuer Range: -25℃～+85℃
4、Contact Resistance: 20mΩ Max
5、Insulation Resistance: 1000MΩ Min
6、Withstanding Voltang: 1500V AC/minute
7、Material:PA66

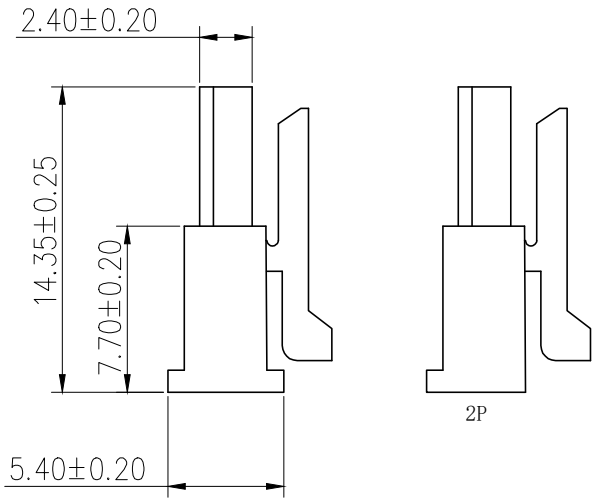

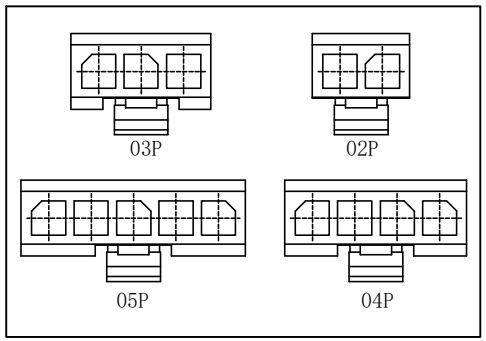

1	胶壳	PA66	黑色	
序号	品名	材质	电镀/颜色	备注

深圳市虹成电子有限公司		品名 TITLE	胶壳	
		料号 PART NO	HC-5557-MX3.0-5Y	
一般公差 TOLERANCE	比列 SCALE	1:1		
X.±0.25 X.°±2° .X±0.25 .X°±1° .XX±0.15 .XX°±0.5° .XXX±0.10 .XXX°±0.5°	单位 UNIT	MM	制图 DRAW	AhYe
	张数 PART NO	1 OF 1	审核 CHECKED	夏操云
	版本 REV	A	批准 APPROVE	赵亮亮