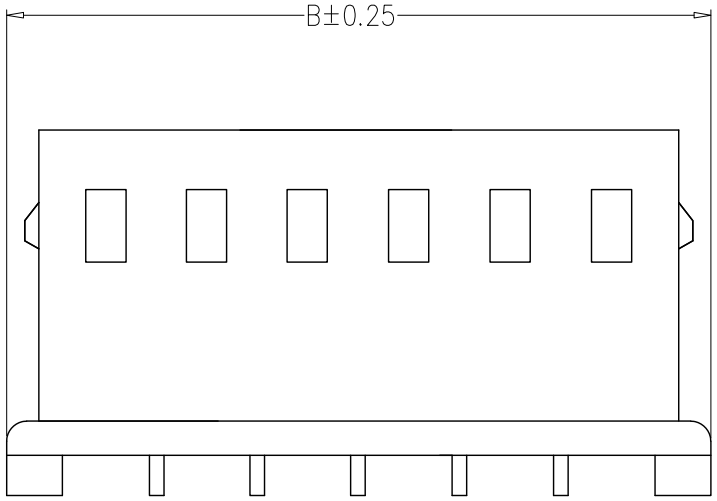

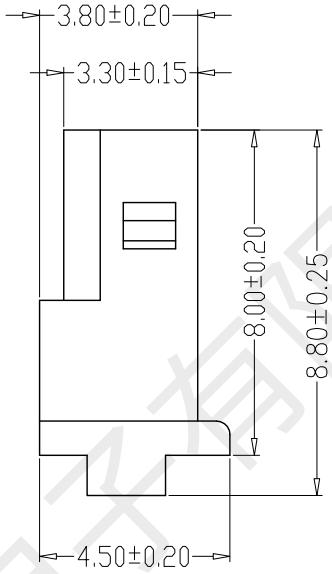

SPECIFICATIONS

1、Current Rating: 3A AC, DC
2、Voltage Rating: 250V AC, DC
3、Temperatuer Range: -25℃～+85℃
4、Contact Resistance: 20mΩ Max
5、Insulation Resistance: 1000MΩ Min
6、Withstanding Voltang: 1000V AC/minute
7、Material:Nylon66,UL94V-0
8、Applicable Wires :AWG 26#~22#

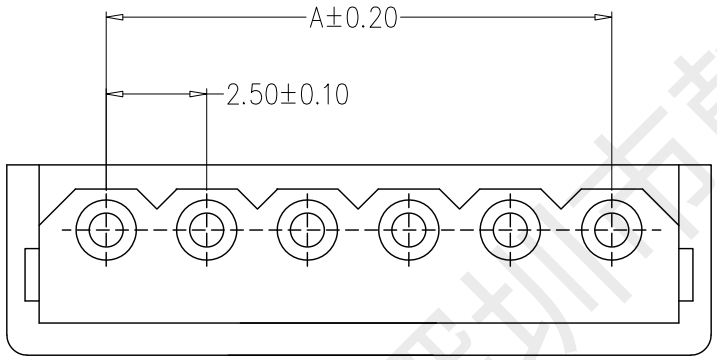

编　号	尺寸（mm）	
	A	B
A2506-02Y	2.50	7.40
A2506-03Y	5.00	9.90
A2506-04Y	7.50	12.40
A2506-05Y	10.00	14.90
A2506-06Y	12.50	17.40
A2506-07Y	15.00	19.90
A2506-08Y	17.50	22.40
A2506-09Y	20.00	24.90
A2506-10Y	22.50	27.40
A2506-11Y	25.00	29.90
A2506-12Y	27.50	32.40
A2506-20Y	47.50	52.40

制图 DRAWN	变更内容 DESCRIPTION	日 期 DATE

GENERL TOLERANCE	
X.±0.25	X.°±2°
.X±0.20	.X°±1°
.XX±0.15	.XX°±0.5°
.XXX±0.10	.XXX°±0.5°

制 图 DRAWING	黄彬 2020、01、09		
审 核 CHECK	张伟 2020、01、10		
核 准 APPROVAL	罗小春 2020、01、10		
单 位 UNITS	MM	比 例 SCALE	1:1

料 号 PART NO.	HX-5264-4Y	版 本 REV.	A
品 名 TITLE	5264孔座	页 次 SHEET	1/1
客户料号 CUTM. NO.			

韩下 HANXIA 深圳市韩下电子有限公司

深圳市韩下电子有限公司

深圳市韩下电子有限公司
Shenzhen Hanxia Electronic Co., Ltd
Tel: 0755-23086569

承　认　书

SPECIFICATION FOR APPROVAL

产 品 编 码
Material code: _____

产品名称 Project：线对板胶壳

规格型号 Part No：HX-5264-4Y

贵公司承认印 Approal slgnatures

料 号/Part No.	签　章/Signatures

日期 Date:

拟制/Drawn	黄彬	深圳市韩下电子有限公司 工程专用章
审核/Check	张伟	
批准/Approved	罗小春	

深圳市韩下电子有限公司