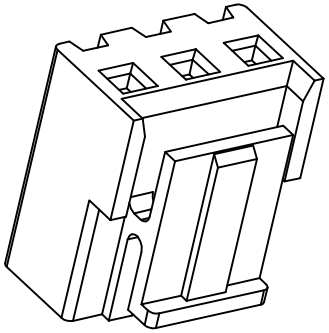

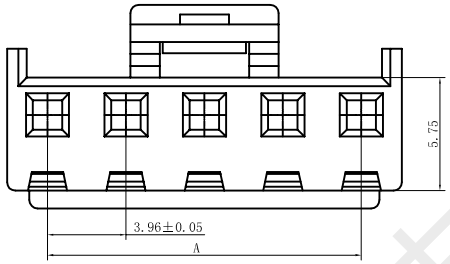

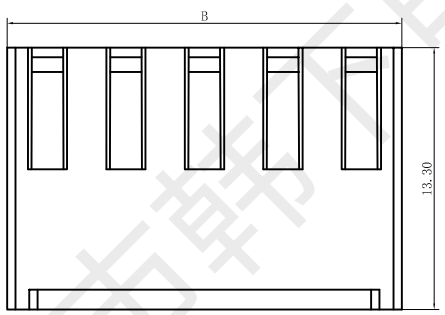

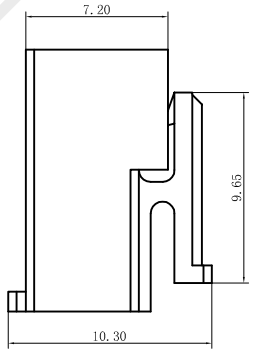

SPECIFICATIONS

1、Current Rating:7 A AC, DC
2、Voltage Rating: 250V AC, DC
3、Temperatuer Range: -25℃～+85℃
4、Contact Resistance: 20mΩ Max
5、Insulation Resistance: 1000MΩ Min
6、Withstanding Voltang: 1000 AC/minute
7、Material:Nylon66,UL94V-0

Poles	Part No	Dimensions mm	
		A	B
2	VH-2Y	3.96	8.04
3	VH-3Y	7.92	12.00
4	VH-4Y	11.88	15.96
5	VH-5Y	15.84	19.92
6	VH-6Y	19.80	23.88
7	VH-7Y	23.76	27.84
8	VH-8Y	27.72	31.80
9	VH-9Y	31.68	35.76
10	VH-10Y	35.64	39.72
11	VH-11Y	39.60	43.68
12	VH-12Y	43.56	47.64
13	VH-13Y	47.52	51.60
14	VH-14Y	51.48	55.56
15	VH-15Y	55.44	59.52
16	VH-16Y	59.40	63.48
-- --	-- --	-- —	-- --

制图 DRAWN	变更内容 DESCRIPTION	日 期 DATE

GENERL TOLERANCE	
X.±0.25	X.°±2°
.X±0.20	.X°±1°
.XX±0.15	.XX°±0.5°
.XXX±0.10	.XXX°±0.5°

制 图 DRAWING	黄彬 2021.01.11		
审 核 CHECK	张伟 2021.01.11		
核 准 APPROVAL	罗小春 2021.01.11		
单 位 UNITS	MM	比 例 SCALE	1:1

料 号 PART NO.	HX VH3.96-5P	版 本 REV.	A
品 名 TITLE	压线端子胶壳	页 次 SHEET	1/1
客户料号 CUTM. NO.			

韩下® HANXIA 深圳市韩下电子有限公司

深圳市韩下电子有限公司

深圳市韩下电子有限公司
Shenzhen Hanxia Electronic Co., Ltd
Tel: 0755-23086569

承　认　书

SPECIFICATION FOR APPROVAL

产 品 编 码
Material code: _____

产品名称 Project：线对板胶壳

规格型号 Part No：HX VH3.96-5P

贵公司承认印 Approal slgnatures

料 号/Part No.	签　章/Signatures

日期 Date:

拟制/Drawn	黄彬	深圳市韩下电子有限公司 工程专用章
审核/Check	张伟	
批准/Approved	罗小春	

深圳市韩下电子有限公司