由 Autodesk 教育版产品制作

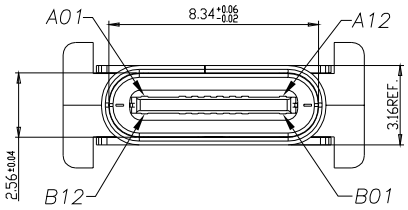

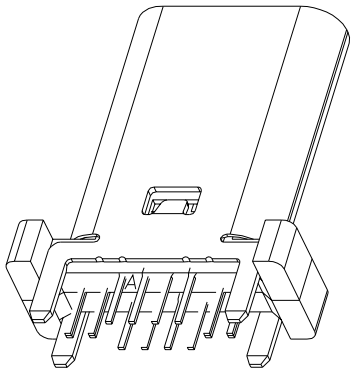

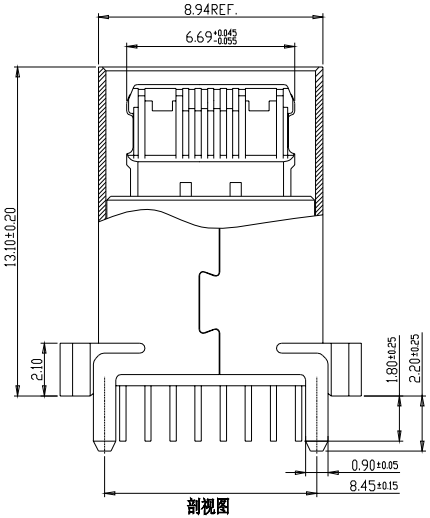

剖视图

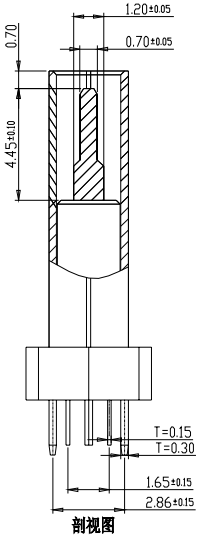

剖视图

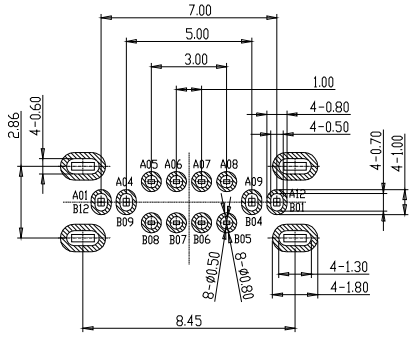

RECOMMENDED P.C.B. LAYOUT (俯视图)
TOLERANCE UNSPECIFIED ±0.05mm

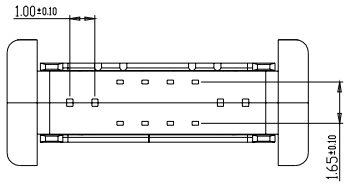

特性：

一、电气性能：E1CTRICAL
1. 额定电流：5.0A
2. 接触阻抗：40 MILLIOHMS MAX
3. 耐电压：150V AC / 1 mA MAX
4. 绝缘阻抗：150V DC/100 MEGA OHMS MIN

二、机械性能：
1. 插入力：5~20N
2. 拔出力：8~20N
3. 使用寿命：10000次、拔出力 6N MIN

三、材料：MATERIAL
1. 塑胶：LCP/PA9T UL94V-0
2. 端子：C7025/C18400 T=0.15MM
3. 外壳：SUS304 T=0.30MM
4. 卡勾：SUS304 T=0.15MM

四、电镀:FINISH
1. 端子：接触点镀金3U"MIN
PIN脚焊接区域镀金1U"MIN.
2. 外壳：镀镍50U"MIN（盐雾48H）

五、电镀品需做粘锡测试：粘锡面积达到95%以上。

六、SMT回流焊（峰值260°C±5°C）不能起泡、熔胶、变色不良（变形在公差范围以内）

七、工作温度：-40°C~+85°C

A1	GND	B12	GND
A4	VBUS	B9	VBUS
A5	CC1	B8	SBU2
A6	D+	B7	D-
A7	D-	B6	D+
A8	SBU1	B5	CC2
A9	VBUS	B4	VBUS
A12	GND	B1	GND
PIN	SIGNAL NAME	PIN	SIGNAL NAME

深圳市万骏达电子有限公司 http://www.wanjunda.com		图号(DWG NO)		单位(UNIT): MM
		版本(REV)		比例(SCALE)1:1
品名(ITEM NO)	USB TYPE C 直立式 H:13.10	日期(DATE)		
料号(PART NO)	TPC-16P-ZC-13.1-A	设计(DESIGN)		未注公差 TOLERANCE UNSPECIFIED
模号(MODEL NO)		审核(CHECKED)		X.X ±0.30 X.XX ±0.20 X.XXX ±0.10 X° ±5' X.X° ±2°
		核准(APPROVED)		

由 Autodesk 教育版产品制作